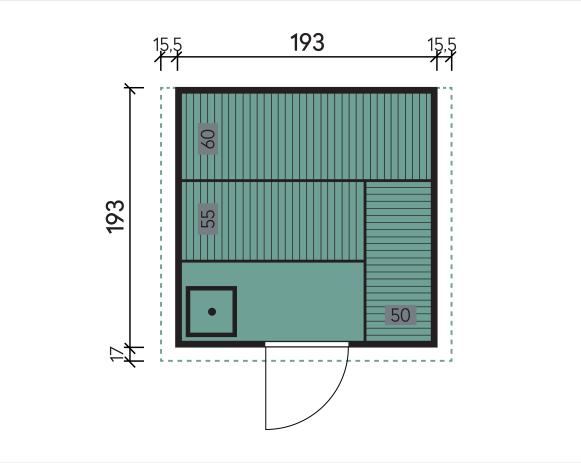

TECHNISCHE DATEN / AUFBAUANLEITUNG

Artikel-Nr: 839010

Kontroll-Nummer:

FINNHAUS
WOLFF

Produktvideos finden Sie unter: www.finnhaus.de/videos.php

Allgemeine Hinweise
Sauna mit 40 mm Wandstärke

Vorüberlegungen Sauna mit 40 mm Wandstärke

Aufstellort
Nach Möglichkeit sollte die Sauna in einem gut durchlüfteten Raum stehen. Bei dem Aufbau der Sauna müssen Sie darauf achten, dass sie immer 10 cm von der Wand entfernt steht, um eine optimale Luftzirkulation zu erreichen. Ebenfalls sollten sie einen Abstand von 10 cm zwischen Zimmerdecke und Sauna einhalten. Einige Saunen werden mit einem Dachkranz angeboten. Falls es Ihr Aufstellort nicht anders ermöglicht, kann dieser Dachkranz auch weggelassen werden. Sie sind somit flexibler in der Wahl Ihres Aufstellortes. Als Bodenbelag für Ihr Produkteignen sich Fliesen am Besten. Alle 40 mm Saunen haben immer 3 Sichtseiten und 1 Rückseite. Dies ist bei der Wahl des Aufstellortes zu berücksichtigen. Saunen werden oft von Außen verschraubt, was bei engen Platzverhältnissen zu Problemen führen kann. Das sollten Sie bei der Wahl des Aufstellortes berücksichtigen.

Stromanschluss
Für die Saunaöfen ist ein Starkstromanschluss (3 NAC 400 Volt) erforderlich. Beachten Sie, dass bei einigen Öfen ein Stromanschlussumbau auf 230 Volt IV, PE möglich ist. Die Sauna darf nur für den privathäuslichen Gebrauch verwendet werden.

Welche Kosten verursacht ein Saunagang?

Beispiel:

Aufheizzeit:	ca. 45min
Saunieren:	ca. 60min
gesamte Heizzeit:	ca. 105min = 1h 45min = 1,75h

Leistung Ofen:	7,5 kW
Preis pro kW/h:	0,28€/kWh

Kosten pro Saunagang = Preis kWh x Leistung Ofen x gesamte Heizzeit
= 0,28 €/kWh x 7,5 kW x 1,75h
= 3,675€

Pflege, Hygiene und Reinigung Sauna mit 40 mm Wandstärke

Zur Außenbehandlung der naturbelassenen Saunen empfehlen wir Bienenwachs. Wir empfehlen die Kabinenwand der Saunen von innen nicht zu behandeln, da dadurch die Atmung des Holzes beeinträchtigt wird. Die Liegeflächen der Bänke kann man zur Reinigung entnehmen. Eventuell auftretende Harzaustritte des Holzes kann man problemlos mit einem acetongetränktem Lappen entfernen. Sorgen Sie für ausreichende Lüftung des Raumes in dem Ihre Sauna steht. Lassen Sie die Sauna nach jedem Saunagang gut durchtrocknen. Legen Sie immer Handtücher auf die Sitzbank. Die Sauna sollte regelmäßig gereinigt werden. Zum Reinigen eignet sich am besten ein Saunareinigungsmittel.

Konstruktion Saunasystem mit 40 mm Wandstärke

Die 40 mm Massivsauna, entwickelt für die privathäusliche Nutzung, kombiniert die Robustheit von ca. 40 mm naturbelassenem Massivholz mit erschwinglichen Preisen. Alle 40 mm Saunen sind ausgestattet mit einem Edelstahl-Türgriff (innen Holzgriff), Schraubenabdeckungen für eine verbesserte Optik, Kranzzierelementen, extra breiten Bänken sowie Magnet-

© 08/2021 Finnhaus Wolff

verschlüssen und justierbaren Beschlägen für die Türen ausgestattet. Zusätzlich haben alle Bänke eine hochwertige Bankoptik durch ein Spezial-Softline-Profilholz. Die rundum massiven Holzwände sorgen für ein sehr angenehmes Klima in der Sauna. Einige Saunen werden mit einem Dachkranz angeboten. Falls es Ihr Aufstellort nicht anders ermöglicht kann dieser Dachkranz auch weggelassen werden. Sie sind somit flexibler in der Wahl Ihres Aufstellortes. Bei allen Saunen liegen alle benötigten Schrauben und Beschläge sowie eine bebilderte Aufbauanleitung bei. Das Verhältnis Innenraum zu Außenmaß ist bei Systemsaunen günstiger als bei Blockbohlensaunen, da deren Vorkopflänge das Außenmaß unnötig vergrößert. Bei Systemsaunen werden keine Gewindestangen benötigt, da die Profilhölzer mit aufrechten Leisten fixiert sind und das Quell- und Schwindverhalten einer Elementwand geringer ist als bei einer Blockbohlenwand. Wir verwenden Doppelnut- und Federbohlen zur Produktion der Wände. Dadurch wird eine höhere Dichtigkeit der Wandelemente erreicht.

Dämmwerte

- Wandelement 40 mm Sauna 1,762 W/m²K
- Dachelement 0,725-0,737 W/m²K
- Tür 5,8 W/m²K
- Fenster 3,5 W/m

Massivholzsauna mit 40 mm Wandstärke

Allgemein

- Alle Beschläge und Schrauben sowie Schraubenabdeckungen sind im Lieferumfang enthalten.
- Bitte beachten Sie für den Aufbau, dass die Wände von Außen miteinander verschraubt werden.

Wand

- Steck-Schraub-System
- 40 mm Massivholz aus nordischer Fichte

Dach

- Vormontierte Elemente werden durch Schrauben und Stecken mit der Sauna verbunden.
- Dachelemente bestehen innen aus einer stabilen Rahmenkonstruktion mit 42 mm Mineralwolldämmung. Die Innenseite der Dächer ist mit 12,5 mm Spezial-Softline-Fichte-Profilholz verkleidet und die Außenseite ist mit einer Platte verstärkt.

Tür

- Bronzierte Ganzglastür
- Einscheibensicherheitsglas
- Türrahmen Massivholz
- Durchgangsmaß: Ca 173 x 64 cm
- Rechts und links anschlagbar
- Hochwertiger Stangengriff aus Edelstahl
- Türbeschläge mittels Excenter justierbar für optimale Ausrichtung der Glasscheibe
- Magnetverschlusstechnik

Ofenschutz

- Fichte-Massivholz

Liegen

- Vormontiert
- Liegeflächen aus Espe-Massivholz
- Bis 250 kg belastbar

Bankblende

- Espe-Massivholz

Kopfstützen

- Espe-Massivholz; vormontiert
- Maß: 40 cm x 30 cm

Dachkranz

- Fichte-Massivholz

LED-Strahlerset

- Zum Einbau im Dachkranz
- Inkl Kabel
- LED-Strahlerset
- 3 Strahler á 7,5 Watt
- Strahlerposition im Kranz frei wählbar

Sicherheitshinweise Sauna mit 40 mm Wandstärke

Achten Sie beim Aufbau des Produktes auf schon von Ihnen verlegte Elektrokabel an und in den Elementen. Bitte halten Sie genügend Abstand beim Schrauben zu Kabeldurchführungen ein. Die Leitungen der Temperaturfühler dürfen nicht geknickt werden. Ist bei Ihnen ein Gerät oder Elektrokabel beschädigt, wenden Sie sich im Rahmen der Garantiebedingungen an uns. Reparaturarbeiten an den Elektrogeräten dürfen nur von einem zugelassenen Elektrofachmann erfolgen.

© 08/2021 Finnhaus Wolff

Bei Einbau von einem Saunaofen

- Saunaöfen und dazugehörige Steuerelemente dürfen nur von einer autorisierten Fachkraft angeschlossen werden. Die angebotenen Saunaöfen sind für einen Starkstromanschluss ausgelegt.
- Beim ersten Aufheizen kann es zu einer leichten Geruchsbildung durch Verdunsten von Betriebsstoffen aus den Fertigungsprozessen kommen. Lüften Sie nach diesem Vorgang Ihre Kabine, bevor Sie mit dem Saunabad beginnen.
- Dieses Gerät ist nicht dafür bestimmt durch Personen (einschließlich Kinder), mit eingeschränkten physischen, sensorischen oder geistigen Fähigkeiten oder mangels Erfahrung und/oder mangels Wissen benutzt zu werden, es sei denn sie werden durch eine für ihre Sicherheit zuständige Person beaufsichtigt oder erhielten von ihr Anweisungen wie das Gerät zu benutzen ist.
- Kinder sollten beaufsichtigt werden, um sicherzustellen, dass sie nicht mit dem Gerät spielen.
- Bedeckung und ein nicht vorschriftsmäßig gefüllter Steinbehälter verursacht Brandgefahr.
- Vergewissern Sie sich vor jeder Inbetriebnahme, dass keine Gegenstände auf dem Saunaheizgerät abgelegt wurden.
- **Achtung:** Während des Betriebes auftretende hohe Temperaturen am Saunaheizgerät können bei Berührung zu Verbrennungen führen.
- Das Saunaheizgerät ist nicht für den Einbau oder Aufstellung in einer Nische, unter der Bank oder unter einer Dachschräge bestimmt.
- Das Saunaheizgerät nicht bei geschlossener Lufteintrittsöffnung in Betrieb nehmen.
- Die Kabinenbeleuchtung mit der dazugehörenden Installation muss in der Ausführung „spritzwassergeschützt“ und für eine Umgebungstemperatur von 140°C geeignet sein. Daher ist in Verbindung mit dem Saunaheizgerät nur eine VDE-geprüfte Saunaleuchte mit max. 40 Watt zu installieren.
- Die Sauna-Einrichtung (Saunaheizgerät, Steuergerät, Beleuchtung usw.) darf nur durch einen örtlich zugelassenen Elektroinstallateur mittels festem Anschluss an das Netz angeschlossen werden. Alle Anschlussleitungen, die im Inneren der Kabine verlegt werden, müssen für eine Umgebungstemperatur von mindestens 140°C geeignet sein. Zweckmäßig ist eine Silikonleitung.

© 08/2021 Finnhaus Wolff

Montage Saunahaus mit 40 mm Wandstärke

Montagehelfer
Sie benötigen mindestens 2 Personen für einen reibungslosen Aufbau.

Werkzeuge
Für den Aufbau wird nur wenig Werkzeug benötigt:
Kreuz-Schraubendreher (einfacher geht's mit einem Akkuschrauber), Bohrmaschine mit Holzbohrer, Kombizange, Teppichmesser, Zollstock, Wasserwaage, ggf. Gummihammer, Bleistift, Handsäge (besser Stichsäge), Maulschlüssel. Alle notwendigen Schrauben und Beschläge liegen dem Bausatz bei.

Aufbau
Bitte lesen Sie die Aufbauanleitung erst vollständig durch. Die Zeichnungen in dieser Aufbauanleitung sind nicht originalgetreu, Sie dienen lediglich zur Veranschaulichung. Änderungen optischer und technischer Art sind möglich. Achten Sie darauf, ob die Schrauben von innen oder von außen eingeschraubt werden sollen. Schrauben, die man von außen nicht sieht, schenken Ihrer Sauna ein besseres Aussehen. Holz ist manchmal ein recht eigenwilliger Werkstoff. Darum sollte jede Schraubverbindung im ersten Teil mit einem Bohrer vorgebohrt werden! Das Holz kann sonst leicht der Länge nach einreißen und absplittern! Eine exakte Aufbauanleitung liegt bei jedem Montagesatz bei! Sie haben ein Produkt erworben, wofür wir vorwiegend Fichtenholz aus den Wäldern Nordeuropas verarbeiten. Weil die Fichte dort langsamer wächst und deshalb feine Jahresringe ausbildet, ist sie widerstandsfähiger. Holz reagiert auf Umwelteinflüsse. So kommt es je nach Witterung zum Quellen (Wachsen) und Schwinden (Schrumpfen) des Holzes. Dadurch treten Maßabweichungen, Risse, Ausfalläste usw. auf. Dies ist nicht vermeidbar. Holz darf vor und während der Montage keiner prallen Sonne oder anhaltender Feuchtigkeit ausgesetzt werden. Kommt es zu Staunässe oder ist z. B. durch Pflanzen, Wände usw. eine ausreichende Belüftung dieses Produktes nicht vorhanden kann es zu Bläue, Schimmel, Pilzbefall kommen. Dabei stellt Bläue lediglich eine optische Beeinträchtigung dar.

Montageteam
Sollten Sie nicht die Zeit finden selber das Produkt aufzubauen, bieten wir Ihnen gerne einen Aufbauservice an. Wenden Sie sich an info@finnhaus.de oder Ihren Händler.

Muss man zum Anbringen der Saunaleuchte ein extra Loch in die Seitenwand bohren?
Je nachdem, ob die Kabel vom Kunden innen oder außen verlegt werden. Wird das Kabel außen verlegt, muss man ein Loch im Durchmesser des Kabels in die Wand bohren, was ohne Probleme möglich ist.

Ist es möglich die Lampe an einer anderen Stelle als im Prospekt abgebildet anzubringen?
Die Lampenposition in der Sauna ist von Ihnen frei wählbar. Sie sollten jedoch die Lampe nicht direkt über den Ofen montieren. Achten Sie bitte darauf, genügend Silikonkabel für den Anschluss der Lampe zu kaufen.

Wo muss der Ofen hingestellt werden?
Man muss den Ofen vor die Zuluftöffnung stellen.

Wie werden die Elektrokabel verlegt?
Bei der 40 mm Sauna verlaufen die Kabel an der Wand nach oben und werden mit einer Kabelabdeckleiste verdeckt. Sie müssen lediglich den Durchgang zum Dach und zur Steuerung herstellen und die Kabel auf dem Saunadach zu Ihrem Elektroanschluss führen. Der Durchbruch zum Dach wird nicht werksseitig vorgebohrt, da bei vielen der angebotenen Saunen Sie die Position des Ofens und damit den Kabelverlauf selber wählen können.

© 08/2021 Finnhaus Wolff

Garantie & Montagehinweise

Wichtig

Es ist für die Langlebigkeit Ihrer Sauna oder IR-Kabine wichtig, einen Wand- und Deckenabstand von 10 cm einzuhalten. Bitte beachten Sie beim Aufbau, dass die Sauna von außen geschraubt wird.
Achten Sie auch bei Außensaunen unbedingt auf eine ausreichende Belüftung der Wände! Halten Sie deshalb einen Mindestabstand von 2 m um unsere Produkte herum ein. Dies gilt für Bepflanzungen ab einer Wucherhöhe von 10 cm, angrenzenden Hauswänden usw. Wird Holz im Außenbereich der Sonne ausgesetzt, kann es zu Verfärbungen bis hin zur Vergrauung kommen.

Gute Belüftung und die Vermeidung von Staunässe ist immer noch der beste Schutz vor Fäulnis!

Hinweis 38/40 mm Sauna: Durch die Charakteristik dieser Sauna, einzelne Bohlen übereinanderzuschichten, kann es zu Höhenunterschieden in den Wänden kommen. Diese sind unerheblich, da die Sauna durch den oberen Kranz eine einheitliche Höhe erhält.

Sauna	Raumhöhe
Sauna mit 38 mm Wandstärke	mind. 2,12 m
Sauna mit 40 mm Wandstärke	mind. 2,22 m
Sauna mit 68 mm Wandstärke	mind. 2,12 m
Infrarotkabine	mind. 2,12 m

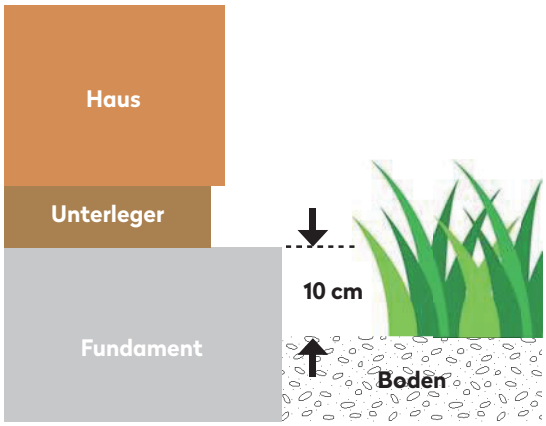

Vorbereitung der Stellfläche bzw. des Fundaments

- **Außensauna:** Unabdingbar für die Stabilität, Funktionen und Haltbarkeit Ihres Hauses ist ein gutes Fundament. Nur ein absolut waagerechtes und tragfähiges Fundament gewährleistet einwandfreie Passung der Wände und gute Stabilität. Wir empfehlen hierfür eine Fundamentplatte oder ein Streifenfundament, sodass alle Unterleger komplett flächig aufliegen. Das Fundament sollte geringfügig größer als der Unterlegerplan sein. Weiterhin muss die Platte mindestens **10 cm höher** als der umgebende Boden sein. Dies dient als Spritzschutz. Die Unterleger müssen zu einem rechtwinkligen Viereck verlegt werden. **Achtung:** Die Unterleger werden zum Teil als Palette für das komplette Paket genutzt. In diesem Fall sind die Unterleger als erstes von den Querhölzer loszuschrauben. Die Unterleger sind produktionsbedingt immer sägerau. Dies ist keine Beeinträchtigung und stellt deshalb keinen Reklamationsgrund dar. Jeder Unterleger ist fest mit dem Fundament zu verbinden. Dies dient der Windsicherung. Die Verpackungsfolie Ihres Hauses schneiden Sie in ca. 65 mm breite Streifen und legen diese unter die Unterleger als Schutz gegen aufsteigende Feuchtigkeit.
- **Innensauna:** Der Fußboden muss absolut waagerecht und eben sein. Stein-/Fliesenboden haben sich als Unterlage bewährt. Bei anderen Bodenbelägen ist eine Steinplatte (mindestens 40x50 cm) unter den Ofen zu legen.

Wartung und Reinigung (Pflegehinweise)

- Achten Sie stets darauf, dass die Sauna nach der Benutzung gut ablüften kann.
- Harzflecken können mit einem mit Aceton getränktem Lappen problemlos abgewischt werden.
- Legen Sie bei der Benutzung der Sauna ein Handtuch unter sich.
- Ein bis zweimal im Jahr empfiehlt sich das Aussaugen, je nach Wandkonstruktion und der Benutzung der Sauna, aus den Rillen und Nischen. Ansonsten werden die Wände, Sitzbänke und die Decke nur mit einem feuchten Tuch gewischt (nicht nass!).

© 08/2021 Finnhaus Wolff

- Grobe Verschmutzungen auf den Liegebänken können mit feinem Schmiergelpapier entfernt und die Sitz- und Liegeflächen mit desinfizierenden Mitteln gereinigt werden.
- Die Reinigung darf aber nur bei kalter Sauna erfolgen, besonders bei chlorhaltigen Mitteln. Das Tragen von Handschuhen ist dabei zu empfehlen (Sicherheitsvorschrift beachten. Während die oberen Bänke schon durch die Hitze eine "Desinfektion" erhalten, benötigen die Holzteile in Bodennähe eine besondere Beachtung, da hier die Hitze nicht ausreicht. Vor dem nächsten Gebrauch der gereinigten Sauna muss alles wieder gut gelüftet und getrocknet sein.
- Die nutzung des Sanuaheizgeräts ohne ausreichende Steinfüllung ist nicht zulässig.
- Bei längerer Nutzungspause mindestens einmal im Monat für 30 Minuten aufheizen.

Sicherheitshinweis

Achten Sie beim Aufbau der Sauna auf schon von Ihnen verlegte Elektrokabel an den Elementen. Bitte halten Sie genügend Abstand beim Schrauben zu Kabeldurchführungen ein. Die Leitungen der Temperaturfühler sowie die angebotenen Kabel dürfen nicht scharf geknickt werden. Gewährleisten Sie einen Mindestbiegungsradius von 60 mm. Des Weiteren darf das Kabel nicht über scharte Kanten gelegt werden. Um Beschädigungen an Kabeln zu verhindern, runden Sie die Bohrungen ab und befreien diese von Splittern. Elektrokabel, die im Inneren der Saunakabine verlaufen, müssen mit der beigefügten Kabelleiste abgedeckt werden. Zur Befestigung der Leiste sind die vorgebohrten Schraubenlöcher zu verwenden. Die Kabel müssen evtl. gekürzt werden, damit sich nicht lose herumliegen.

Bitte beachten Sie die Warn- und Gefahrenhinweise in den Bedienungs- und Montageanleitungen der elektronischen Geräte, um einen gefahrlosen Betrieb sicherzustellen.

- Verwenden Sie keine chemischen Klebstoffe im Inneren der Sauna.
- Decken Sie niemals die Lüftungsschlitze ab.
- Legen Sie keine Gegenstände auf dem Saunaofen ab. **BRANDGEFAHR!**
- Stellen Sie sicher, dass sich keine brennbaren Gegenstände in Ofennähe befinden bevor Sie die Heizphase beginnen.
- Aufguss-Konzentrate sind in verdünnter Form zu verwenden. Hinweise zur Verwendung entnehmen Sie bitte den Zugehörigen Aufguss-/Konzentratverpackungen.

Eine Sauna ist nicht dafür bestimmt, durch Personen (einschließlich Kinder) mit eingeschränkten physischen, sensorischen oder geistigen Fähigkeiten oder mangels Erfahrung und/oder mangels Wissen benutzt zu werden, es sei denn, sie werden durch eine für ihre Sicherheit zuständige Person beaufsichtigt oder erhielten von ihr Anweisungen, wie die Saune zu benutzen ist, Kinder sollten beaufsichtigt werden um sicherzustellen, dass sie nicht in der Sauna oder mit den installierten Geräten spielen.

Anschluss Ofen und Steuergerät

Die Steuerleitungen außerhalb des Steuergeräts und des Ofens müssen geschützt und kurzschlusssicher verlegt sowie gegen Zugbelastung gesichert werden. Eine elektronische Endprüfung gemäß BGV A3 VDE 0701 - 702 mit Protokoll muss vor der ersten Inbetriebnahme von einem zugelassenen Elektrofachmann erfolgen.
Falls Sie ein ortsfestes Steuergerät verwenden möchten, welches nicht mit einer Netzanschlussleitung samt Stecker oder anderen Mitteln zum Abschalten vom Netz ausgerüstet ist, so muss eine solche Trennvorrichtung in die festverlegte elektrische Installation eingebaut werden. Nach den Einrichtungsbestimmungen muss an jedem Pol eine Kontaktöffnung entsprechend den Bedingungen der Überspannungskategorie III für volle Trennung vorhanden sein.
Ist bei Ihnen ein Gerät oder Elektrokabel beschädigt, wenden Sie sich im Rahmen der Garantiebedingungen an uns. Reparaturarbeiten an den Elektrogeräten dürfen nur von einem zugelassenen Elektrofachmann erfolgen.
Heizstäbe sind aus der Garantie ausgenommen!

Anschluss der Fühlerleitungen

Alle innerhalb der Saunakabine, in den Zwischenräumen oder unter Holzabdeckungen geführte Kabel müssen schwere Polychloropen-Kabel (Silikonkabel) sein. Die Fühler- und Netzleitungen sollten nicht zusammen verlegt oder durch eine gemeinsame Durchführung geführt werden. Exemplarische Beispiele finden Sie in den nachfolgenden Kabelverlegungs-

© 08/2021 Finnhaus Wolff

plänen. Eine gemeinsame Verlegung kann zu Störungen der Elektronik führen, z. B. einem „Flattern“ der Schaltrelais. Wenn eine gemeinsame Verlegung notwendig ist, muss eine abgeschirmte Fühlerleitung z. B. LIYLY (4 x 0,5 mm^2) verwendet werden. Hierbei muss die Abschirmung im Saunaofen an Masse angeschlossen werden. Weiterhin sind die unseren Kabeln beiliegenden Zugentlastungsschellen zwingend zu verwenden.
Das Steuergerät bei externer Steuerung sollte über der Zuluft, außerhalb der Kabine angebracht werden (siehe Kabelverlegungsbeispiele).
Fühlerleitungen am Ofen sind an der entsprechend gekennzeichneten Klemme anzuschließen.

Bei der Installation von Saunaheizgeräten ist die DIN VDE 0100 Teil 703 zu beachten!
Diese Norm macht in Ihrer neuesten Ausgabe, gültig seit Februar 2006, unter Änderungen Absatz 703.412.05 folgende Aussage (Zitat).
„Der zusätzliche Schutz muss für alle Stromkreise der Sauna durch einen oder mehrere Fehlerstrom-Schutzeinrichtungen (RCDs) mit einem Bemessungsdifferenzstrom nicht größer als 30 mA vorgesehen werden, ausgenommen hiervon sind Saunaheizungen.“

Saunaöfen und dazugehörige Steuerelemente dürfen nur von einer autorisierten Fachkraft unter Einbeziehung aller geforderten Normen und Richtlinien angeschlossen werden. Für die 9kW-/4,5kW-Öfen ist ein Starkstromanschluss (3 NAC 400 Volt) erforderlich.

Die Be- und Entlüftungen der Sauna dürfen nicht verstellt oder verschlossen werden. Die Saunaofensteine dürfen nur bei ausgeschaltetem und abgekühltem Ofen entnommen werden. **VERBRENNUNGSGEFAHR!** Im erhitzten Zustand nicht berühren oder auf Holz ablegen. **BRANDGEFAHR!** Legen Sie keine Gegenstände oder Sachen auf dem Saunadach ab.

Typenschild
Das Typenschild ist gut sichtbar in der Nähe des Ofens anzubringen und von der Fachkraft hinsichtlich der Ausstattung auszufüllen.

Kabelanschluss der Dekorkränze
Fixieren Sie nach der Montage die Kabel im Kabelkanal. Legen Sie keine Gegenstände auf dem Saunadach ab. Bitte beachten Sie, dass die Strahler der Dekorkränze nicht im Steuergerät angeschlossen werden.

Störungsbeseitigung
In den Montageanleitungen der elektronischen Geräte finden Sie Hinweise zur Störungsbeseitigung.

© 08/2021 Finnhaus Wolff

Exemplarische Kabelverlegung	
Saunatyp	38/40 mm
Steuerung	extern

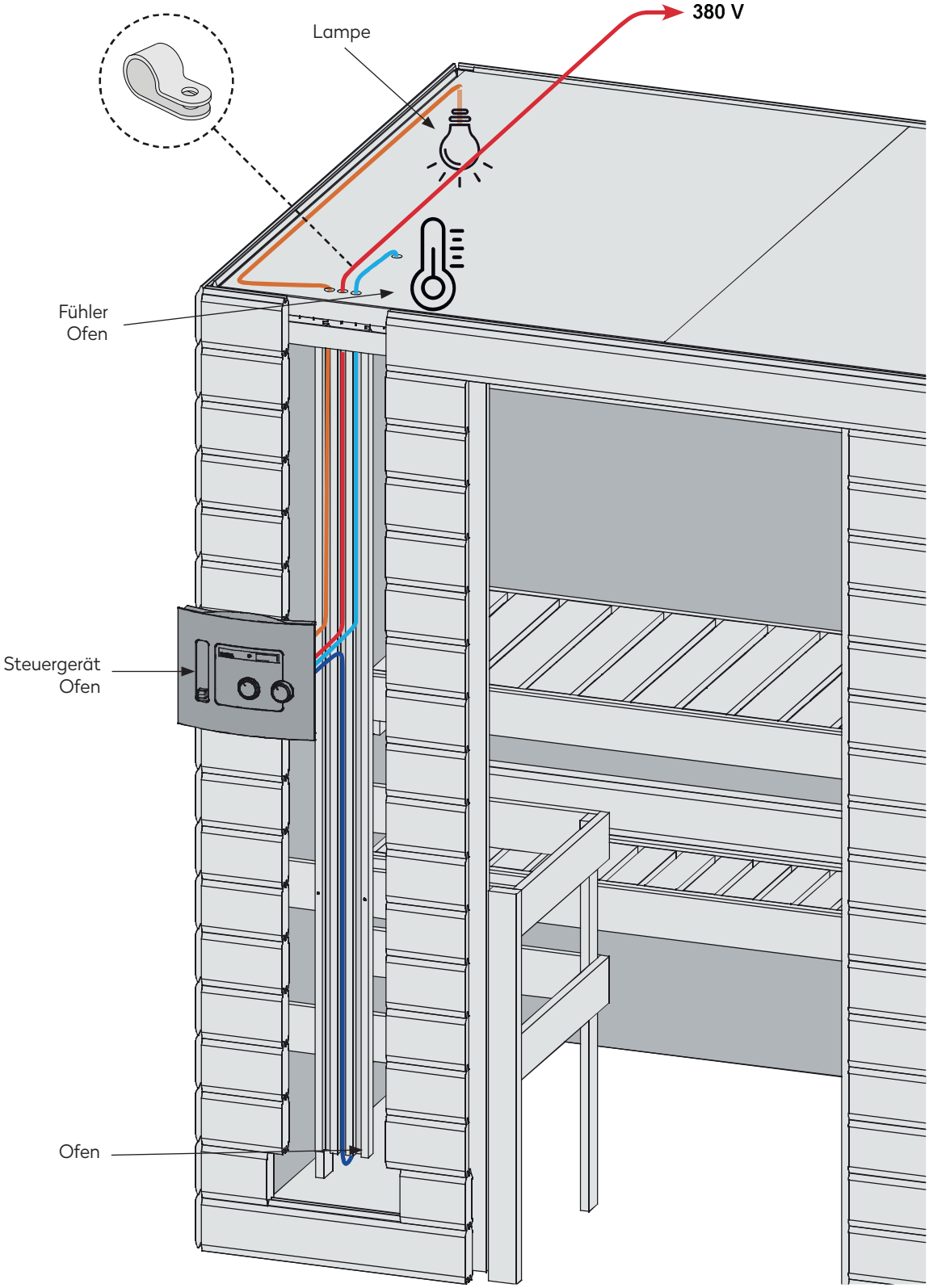

© 08/2021 Finnhaus Wolff

Exemplarische Kabelverlegung	
Saunatyp	38/40 mm
Steuerung	integriert

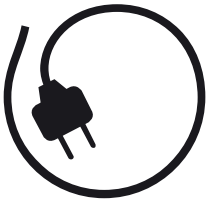

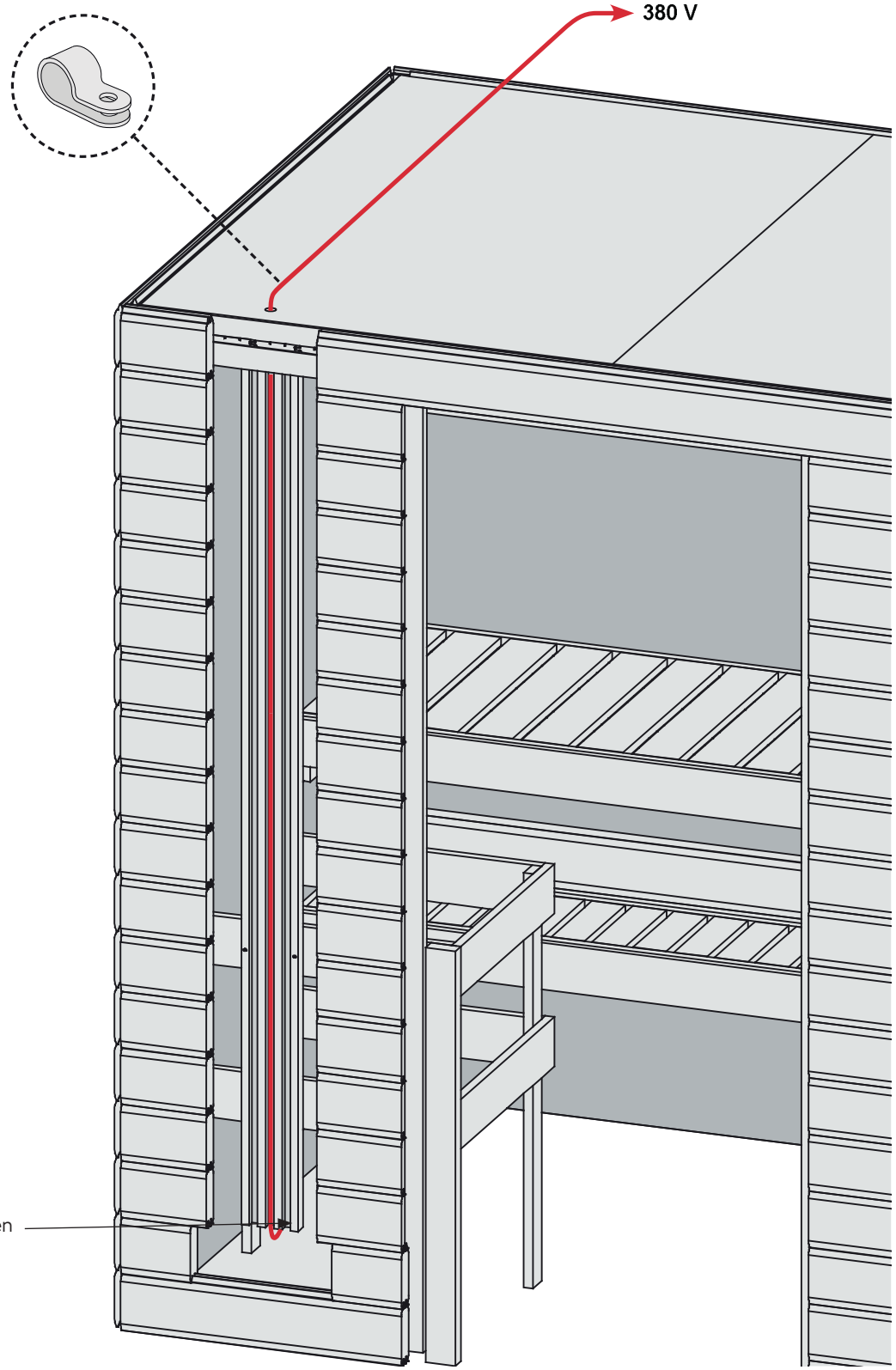

© 08/2021 Finnhaus Wolff

3D-Ansicht und Grundriss
Artikel-Nr: 839010

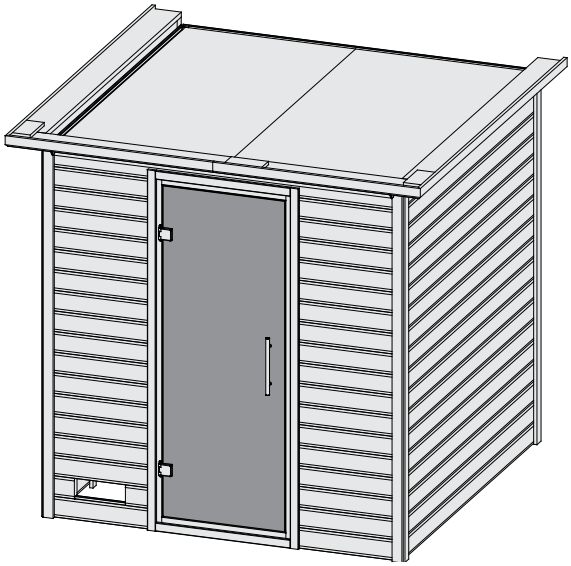

- Aufbauanleitung
- Building Instructions
- notice de montage
- montagehandleiding
- Montagevejledning
- Instrucciones de construcción
- Istruzioni per il montaggio
- Montážní návod

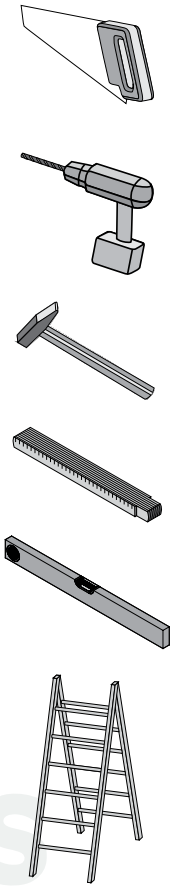

FINNHAUS
WOLFF

Fundamentplan
Artikel-Nr: 839010

Die Sauna muss auf einer ebenenen, waagerechten Stellfläche aufgebaut werden.
Als Untergrund eignen sich Stein- oder Fliesenböden. Bei abweichendem Bodenbelag ist eine Steinplatte von mindestens 40 x 50cm unter dem Ofen zu platzieren.

Bitte Beachten Sie die Aufbaureihenfolge in der Aufbauanleitung!

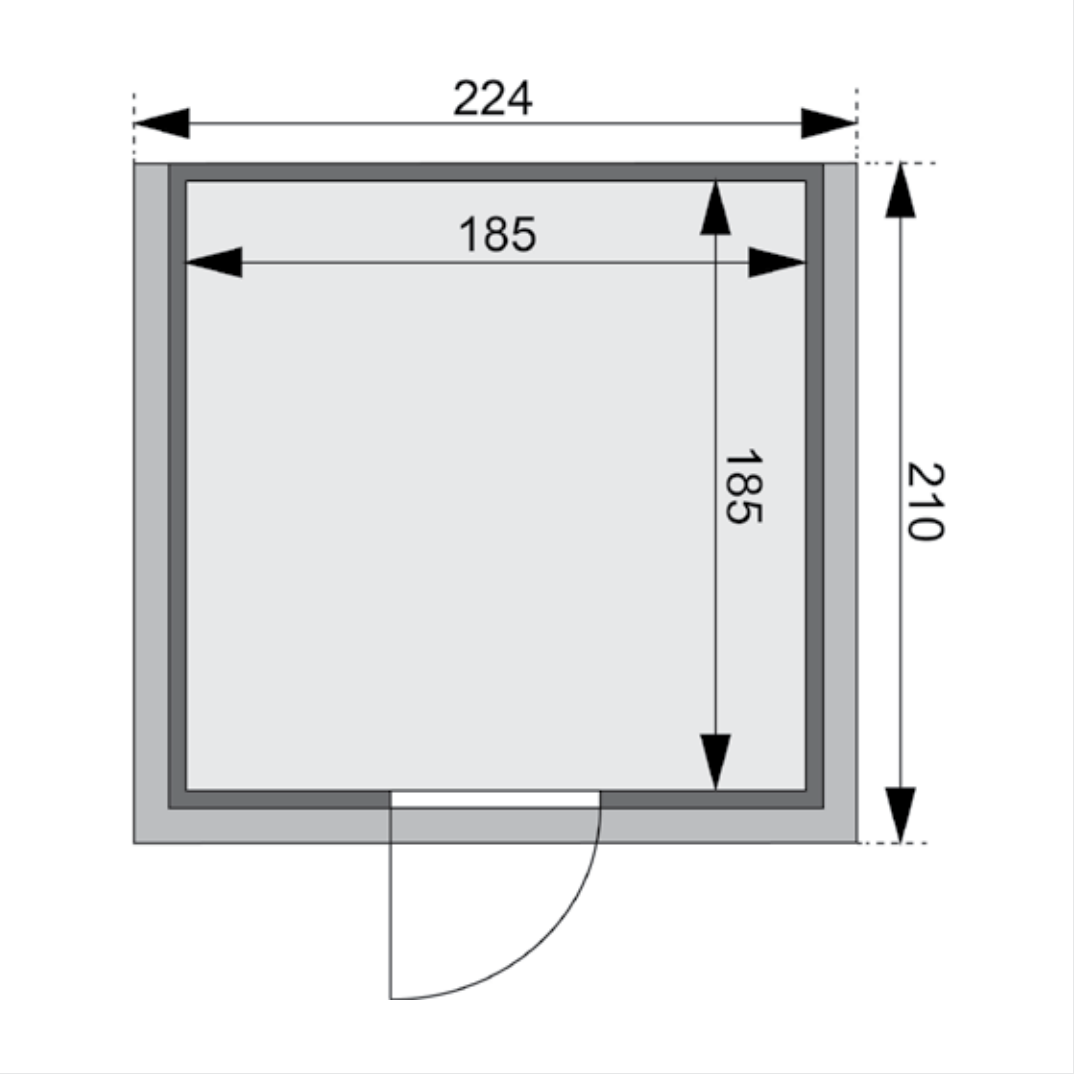

Teileliste 1
Artikel-Nr: 839010

Vergleichen Sie zuerst die Material-liste mit Ihrem Paketinhalt! Bitte haben Sie Verständnis, dass Beanstandungen nur im nicht aufgebauten Zustand bearbeitet werden können!

First compare the list of materials with your package contents! Please understand that complaints can be processed in the non-built status only!

Commencez par comparer la liste du matériel avec le contenu de votre paquet! Sachez que nous traitons uniquement les réclamations concernant le matériel à l'état non monté!

Vergelijk eerst de lijst van materialen met de inhoud van uw pakket! Reclamaties kunnen alleen in behandeling worden genomen zolang de onderdelen nog niet zijn gemonteerd!

Start med at kontrollere materialelisten med indholdet af den leverede pakke! Vi gør venligst opmærksom på at reklamationer kun kan behandles for materialer som ikke er blevet bearbejdet!

En primer lugar, compare la lista de material con el contenido del paquete. Rogamos entienda que las reclamaciones sólo pueden ser tramitadas antes de montar el objeto!

Confrontate questa distinta materiali prima con il contenuto del pacchetto! Vi preghiamo di comprendere che eventuali reclami possono essere accolti solo prima del montaggio!

Nejprve překontrolujte obsah balení podle materiálového listu! Mějte pochopení pro to, že případnou reklamací se můžeme zabývat pouze tehdy, když díly nebudou smontované! Za pomoci tohoto seznamu můžete jednotlivé díly přiřadit k montážnímu návodu.

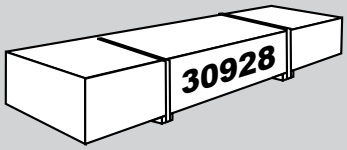

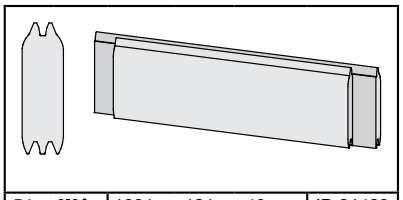

54 x	**W1**	1881 x	121 x	40 mm	ID 21429

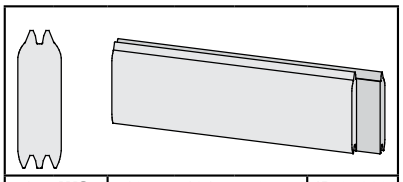

1 x	**W2**	135 x	121 x	40 mm	ID 80223
16 x	**W3**	545 x	121 x	40 mm	ID 21876

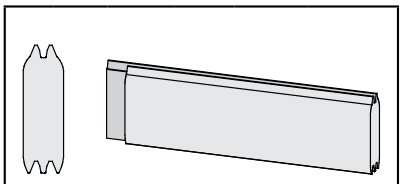

17 x	**W4**	545 x	121 x	40 mm	ID 21868

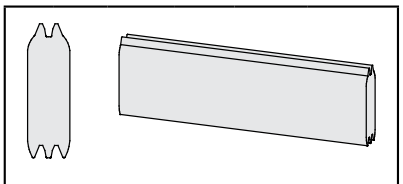

1 x	**W5**	135 x	121 x	40 mm	ID 80224

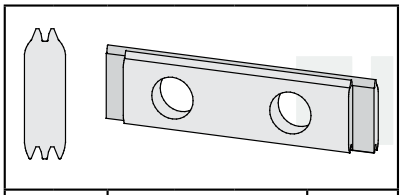

1 x	**W6**	1881 x	121 x	40 mm	ID 21864

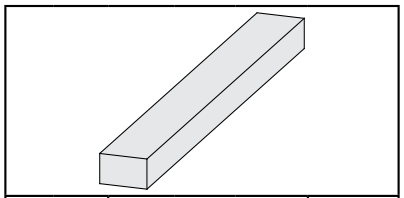

1 x	**B1**	1920 x	20 x	3 mm	ID 20799
2 x	**B2**	2000 x	58 x	17 mm	ID 48541
3 x	**B3**	1900 x	78 x	17 mm	ID 66932
4 x	**B4**	1809 x	45 x	18 mm	ID 21831
2 x	**B5**	2100 x	45 x	18 mm	ID 19547
1 x	**B6**	300 x	95 x	18 mm	ID 19130
4 x	**B7**	1916 x	36 x	36 mm	ID 21431

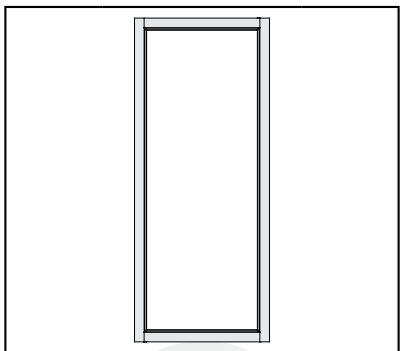

1 x	**D1**	1906 x 815 x 40mm	ID 26498

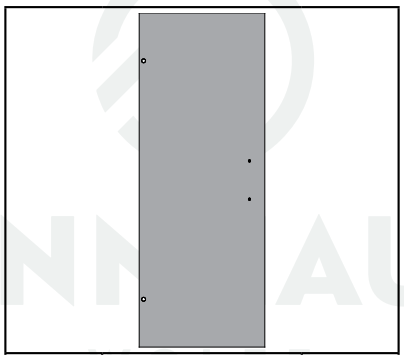

1 x		1747 x 656 x 8mm	ID 30932

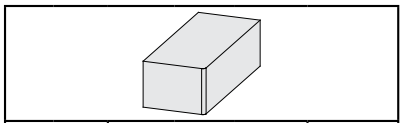

4 x	**K1**	60 x	36 x	36 mm	ID 5512

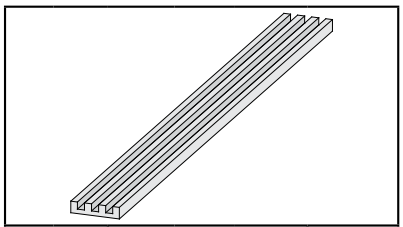

1 x	**E1**	1820 x	140 x	26 mm	ID 26480

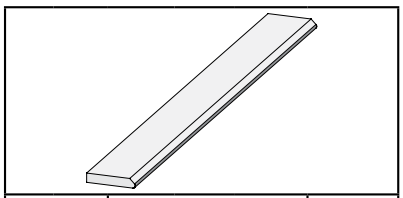

4 x	**F1**	2000 x	58 x	17 mm	ID 48545

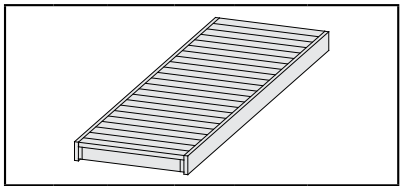

1 x	**L1**	1208 x	500 x	95 mm	ID 2458
1 x	**L2**	1810 x	550 x	90 mm	ID 43994
1 x	**L3**	1810 x	600 x	95 mm	ID 85790

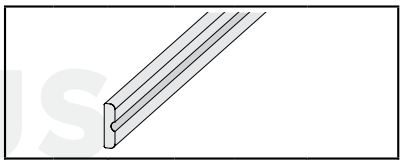

1 x	**L4**	1208 x	90 x	22 mm	ID 2463
1 x	**L5**	1310 x	90 x	22 mm	ID 2462
1 x	**L6**	1810 x	90 x	22 mm	ID 26112

16.08.21 Technische Änderungen, Druckfehler und Irrtümer vorbehalten

Teileliste 2
Artikel-Nr: 839010

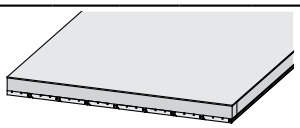

2 x **M1**	1839 x 918 x 55 mm	ID 21121

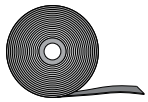

10m		ID 14025

1 x	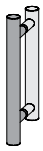	ID 70349

1 x	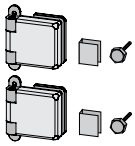	ID 26496

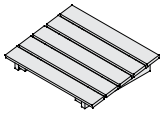

1 x		ID 20708

1 x		ID 72733

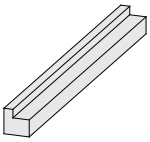

2 x **E2**	610 x 45 x 45 mm	ID 2465
4 x **E3**	1100 x 45 x 45 mm	ID 40302

1 x		ID 27490

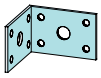

2 x		ID 21292

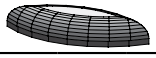

6 x		ID 26118

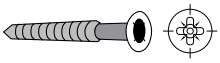

60 x	4,5 x 40 mm	ID 26285

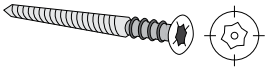

6 x **S1**		ID 14266

60 x **S2**	4,5 x 30 mm	ID 26116

6 x **S3**	12 x 18 mm	ID 46403

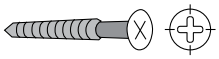

30 x	4 x 30 mm	ID 3686
60 x	4 x 35 mm	ID 3687
350 x	4 x 40 mm	ID 21925
40 x	4 x 50 mm	ID 3688
30 x	4 x 70 mm	ID 3689
25 x	4,5 x 80 mm	ID 9204
30 x	6 x 60 mm	ID 14014
100 x	6 x 90 mm	ID 26715

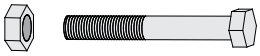

3 x	8 x 70 mm	ID 14018

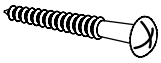

5 x	3 x 16mm	ID 46376

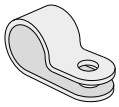

1 x		ID 50420

1 x		

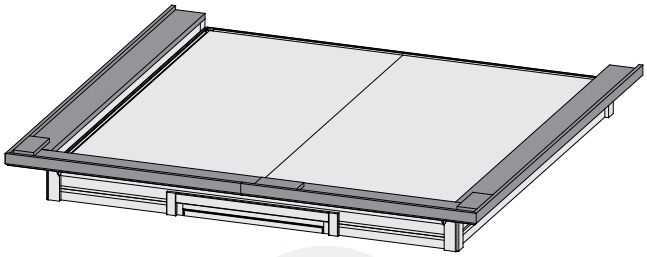

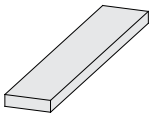

3 x **X1**	200 x 95 x 18 mm	ID 28440
1 x **X2**	945 x 140 x 26 mm	ID 43108
1 x **X3**	1258 x 140 x 26 mm	ID 47612
2 x **X4**	2076 x 140 x 26 mm	ID 31147

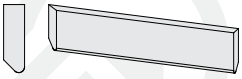

1 x **Y1**	1118 x 78 x 18 mm	ID 31074
1 x **Y2**	1118 x 78 x 18 mm	ID 31075
1 x **Y3**	2095 x 78 x 18 mm	ID 53617
1 x **Y4**	2095 x 78 x 18 mm	ID 53618

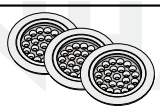

1 x		ID 70565

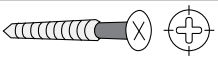

50 x	4 x 40 mm	ID 21925

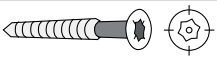

20 x	4,5 x 30 mm	ID 26115

20 x		ID 26116

FINNHAUS WOLFF

Übersicht 1
Artikel-Nr: 839010

Übersicht
Overview
enquête
overzicht
undersøgelse
estudio
sondaggio
přehled

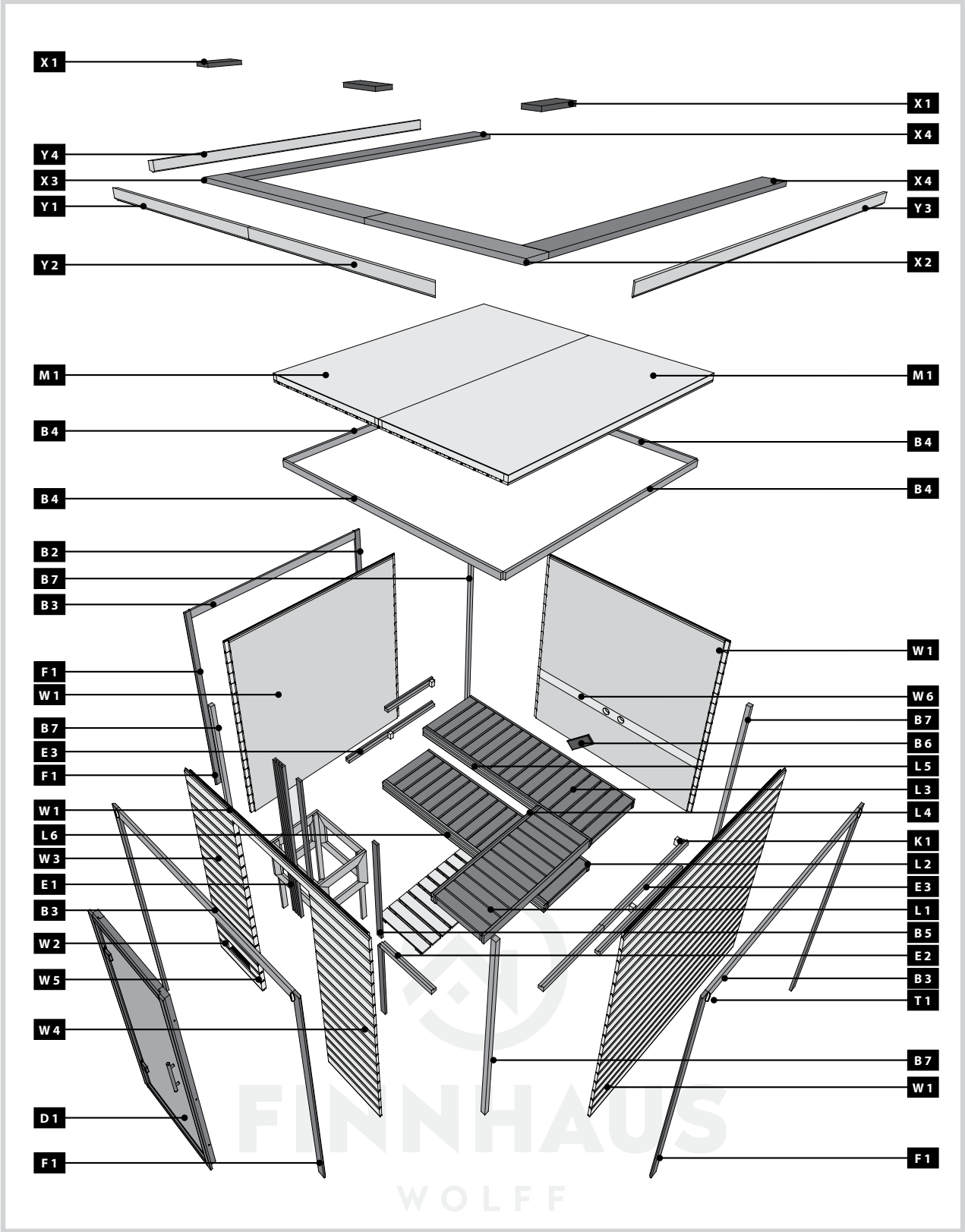

16.08.21 Technische Änderungen, Druckfehler und Irrtümer vorbehalten

Übersicht 2
Artikel-Nr: 839010

Übersicht
Overview
enquête
overzicht
undersøgelse
estudio
sondaggio
přehled

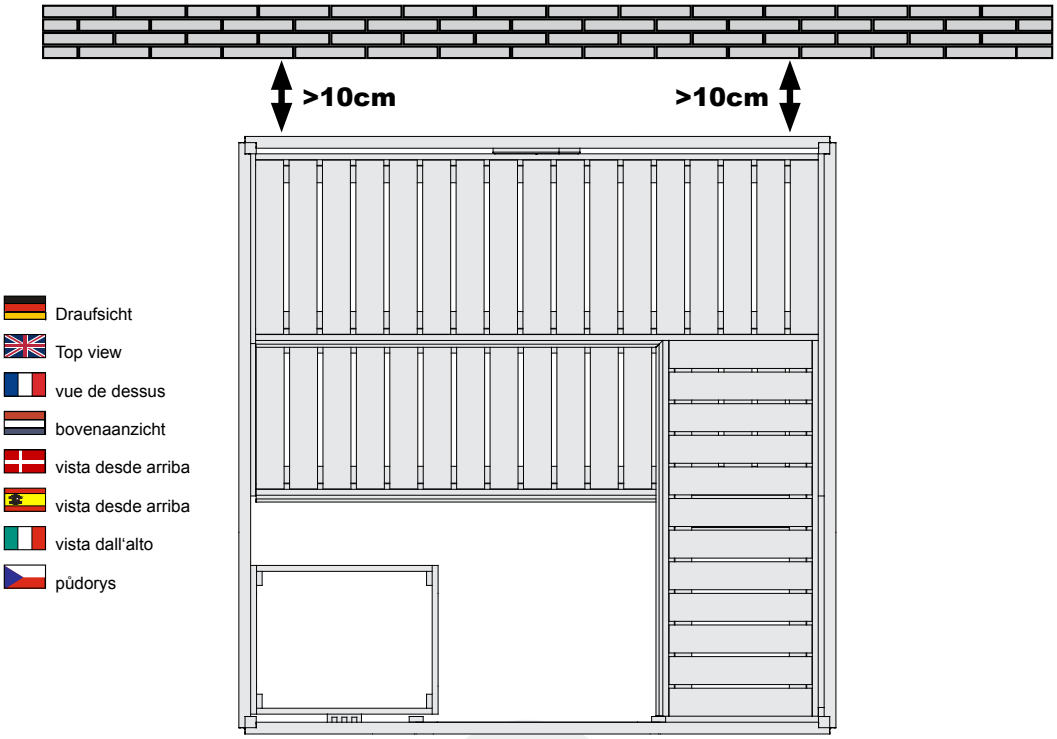

Draufsicht
Top view
vue de dessus
bovenaanzicht
vista desde arriba
vista desde arriba
vista dall'alto
půdorys

FINNHAUS
WOLFF

Bitte bewahren Sie die Anleitung und den Garantieschein zur Seriennummer auf. Vernichten Sie diese erst nach Ablauf der Garantiezeit. Eventuelle Beanstandungen können mithilfe der Stückliste einfacher zugeordnet werden.

Beigelegte Dokumente:
- Informationsheft
- Garantieschein zur Seriennummer
- Typenschild inkl. Warnhinweise (Sauna)
- ggf. Zubehör-Anleitungen in externen Paketen

* Nicht im Lieferumfang enthalten
Not included
Non comprises dans la livraison
Niet bijgeleverd
No forman parte del suministro
Non incluso
V ceně není zahrnuto
Ikke inkluderet

1 Länge muss ermittelt und zugesägt werden
Length must be determined and sawn
La longueur doit être déterminée et sciée
De lengte moet worden bepaald en worden gezaagd
La longitud debe ser determinada y aserrada
La lunghezza deve essere determinata e segata
Délka musí být určena a rozřezána
Længden skal bestemmes og saves

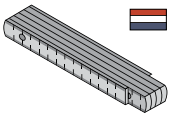

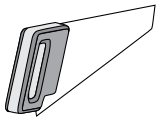

2 Nicht gebraucht
Not needed
Pas nécessaire
Niet nodig
No es necesario
Non necessario
Není nutná

3 mit Zubehör!
met toebehoren!
with accessories!
avec accessoires!
con accesorios!
con accessori!
s příslušenstvím!
z dodatki!

4 Fixiert vorübergehend
tijdelijk vast
Fixed temporarily
temporairement fixe
temporalmente fijo
temporaneamente fisso
dočasně pevný
Začasno pritrjeno

5 Bestand vom Haus
Inventaris von het huis
Inventory of the house
Inventaire de la maison
Inventario de la casa
Inventario della casa
Inventář domu
Inventar hiše

FINNHAUS WOLFF

Werkzeuge / Tools*	
X	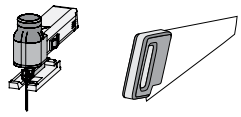
X	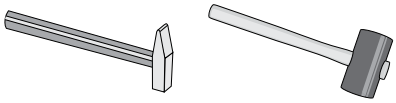
X	
X	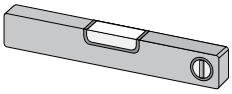
X	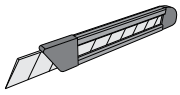
X	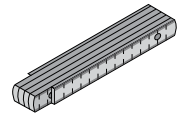
	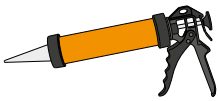
X	
X	
X	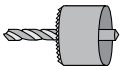
X	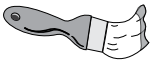
X	

! **Bitte beachten Sie, dass es sich bei einem Spontanbruch infolge von Nickelsulfideinschlüssen um Glasbrüche handelt, die nicht auf Verarbeitungsfehler basieren und somit nicht durch den Hersteller und dem Verarbeiter zu vertreten sind. Der Spontanbruch ist als hinzunehmendes Allgemeinrisiko anzusehen.**

Bitte haben Sie Verständnis, dass wir eine Nachlieferung nur gegen Berechnung ausführen können.

FINNHAUS WOLFF

Aufbauanleitung
Artikel-Nr: 839010

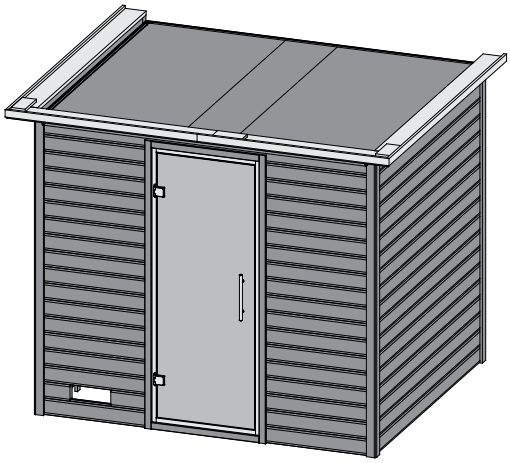

20 - 35

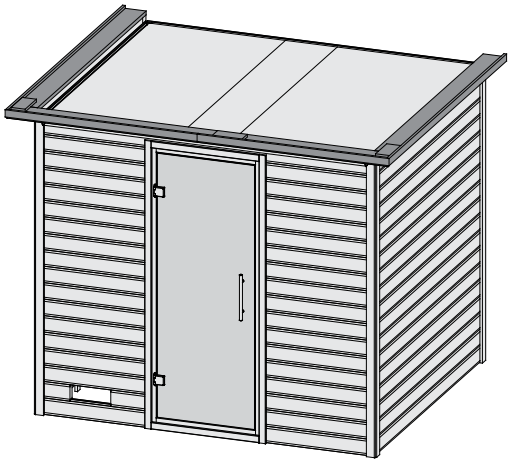

36 - 38

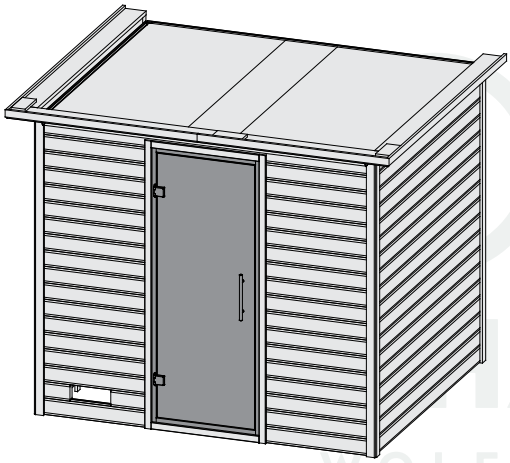

39 - 44

HAUS
WOLFF

16.08.21 Technische Änderungen, Druckfehler und Irrtümer vorbehalten

Aufbauanleitung
Artikel-Nr: 839010

Achten Sie auf die gleiche Höhe
Look for the same height
Faites attention à la même hauteur

Besteed aandacht aan de dezelfde hoogte
Prestar atención a la misma altura
Prestare attenzione alla stessa altezza

Dávejte pozor na stejnou výšku
Vær opmærksom på samme højde

01

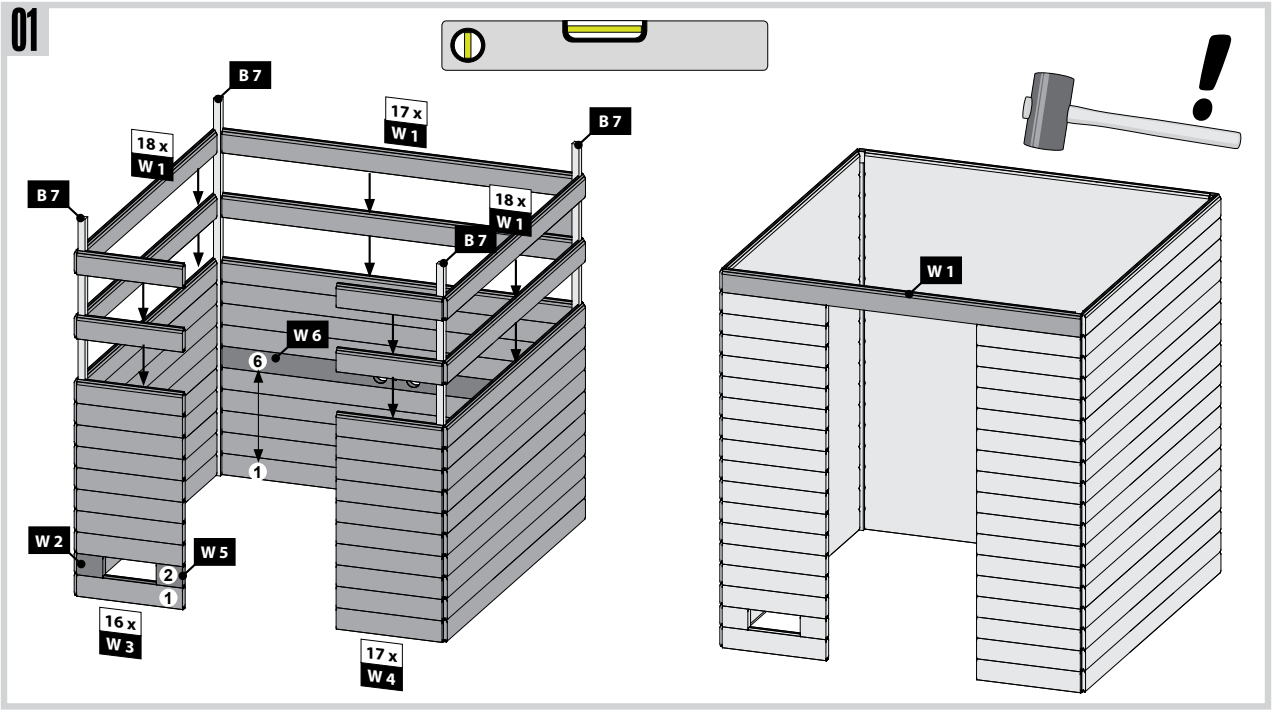

02

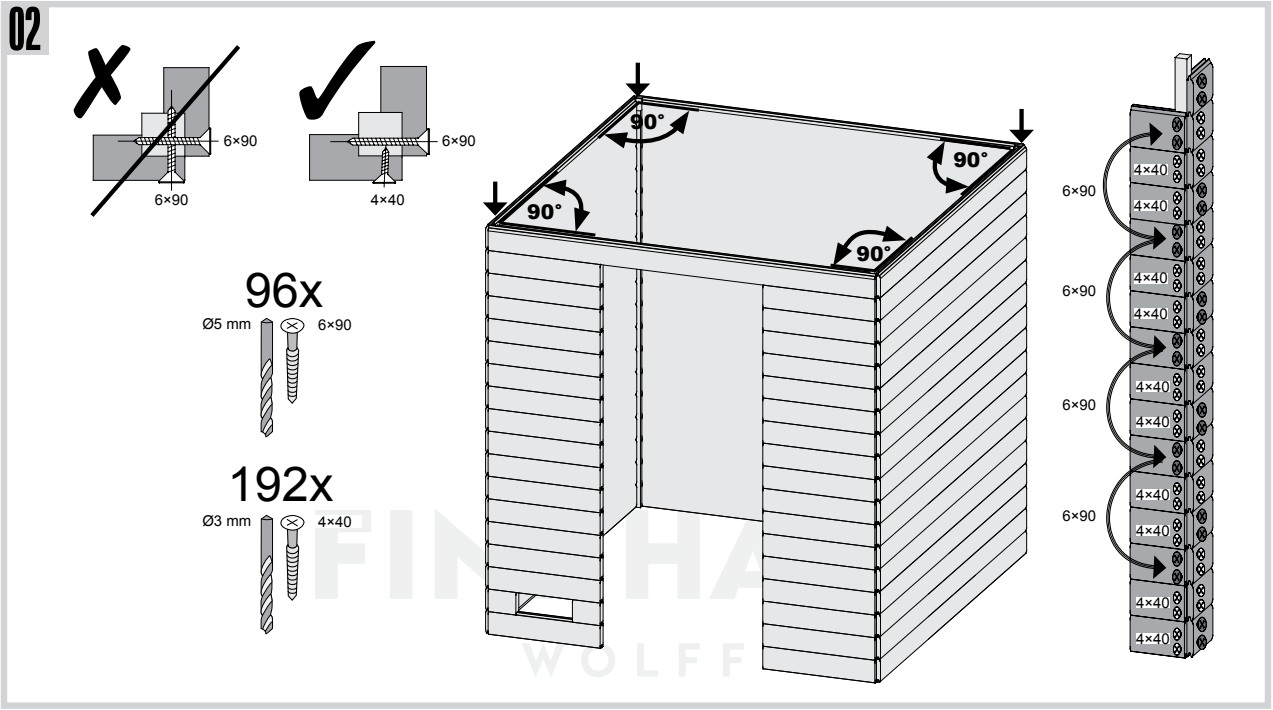

Aufbauanleitung
Artikel-Nr: 839010

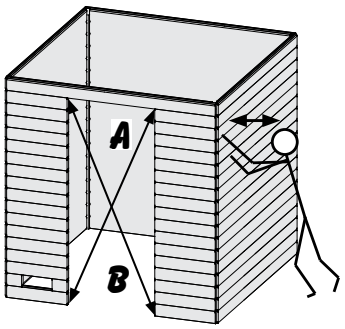

!!! A=B !!!
!!! C=D !!!

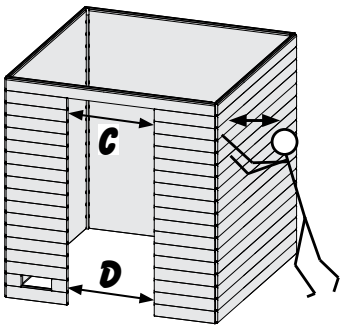

03

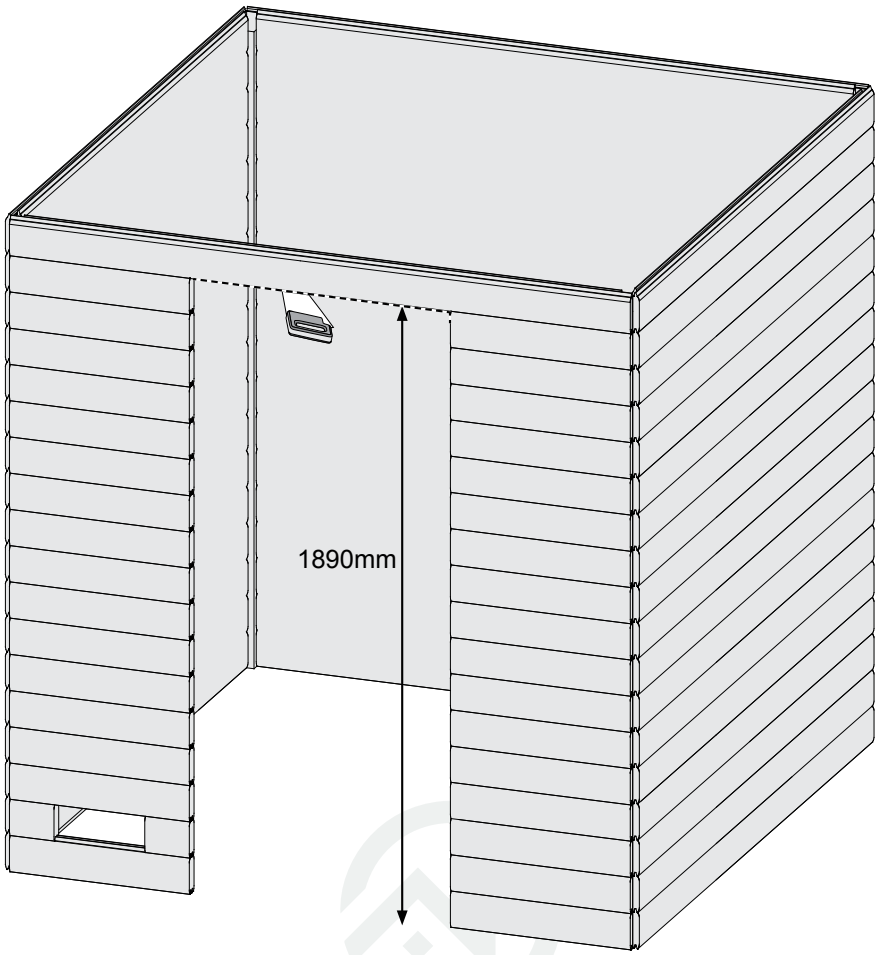

FINNHAUS
WOLFF

Aufbauanleitung
Artikel-Nr: 839010

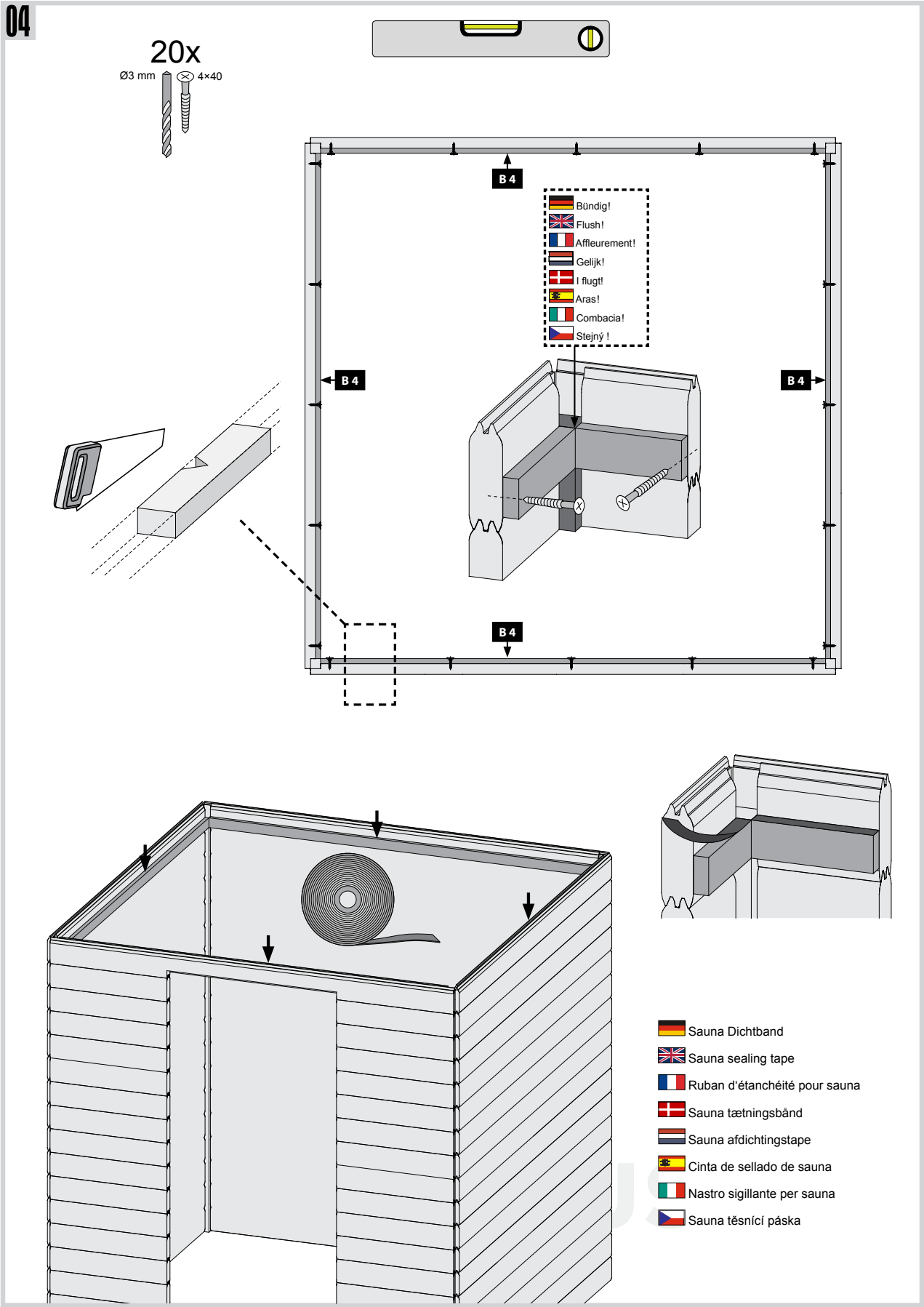

Aufbauanleitung
Artikel-Nr: 839010

STOP

Einbau Glastür
Installation of glass door
Montage porte en verre
Montage van de glazen deur
Montaje de la puerta de cristal
Installazione portello di vetro
Namestitev steklena vrata
Installation af glasdøren

39 - 40

01 — 03

05

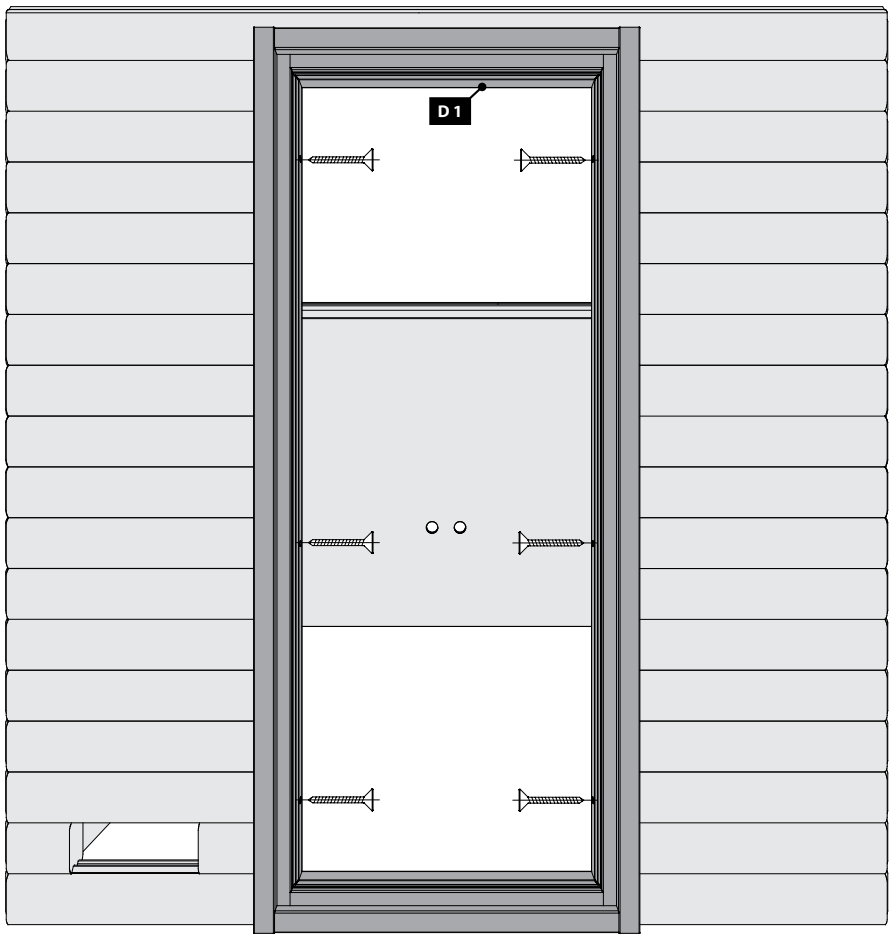

6x

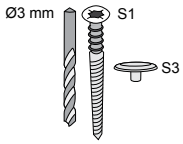

1.

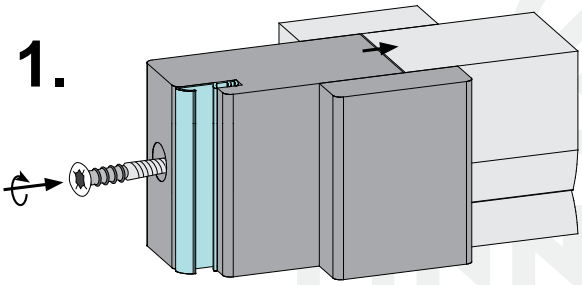

2.

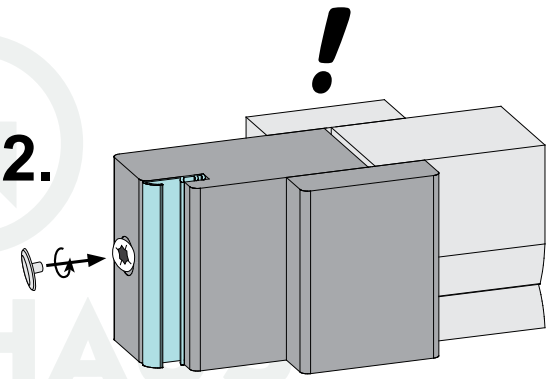

FINNHAUS
WOLFF

Aufbauanleitung
Artikel-Nr: 839010

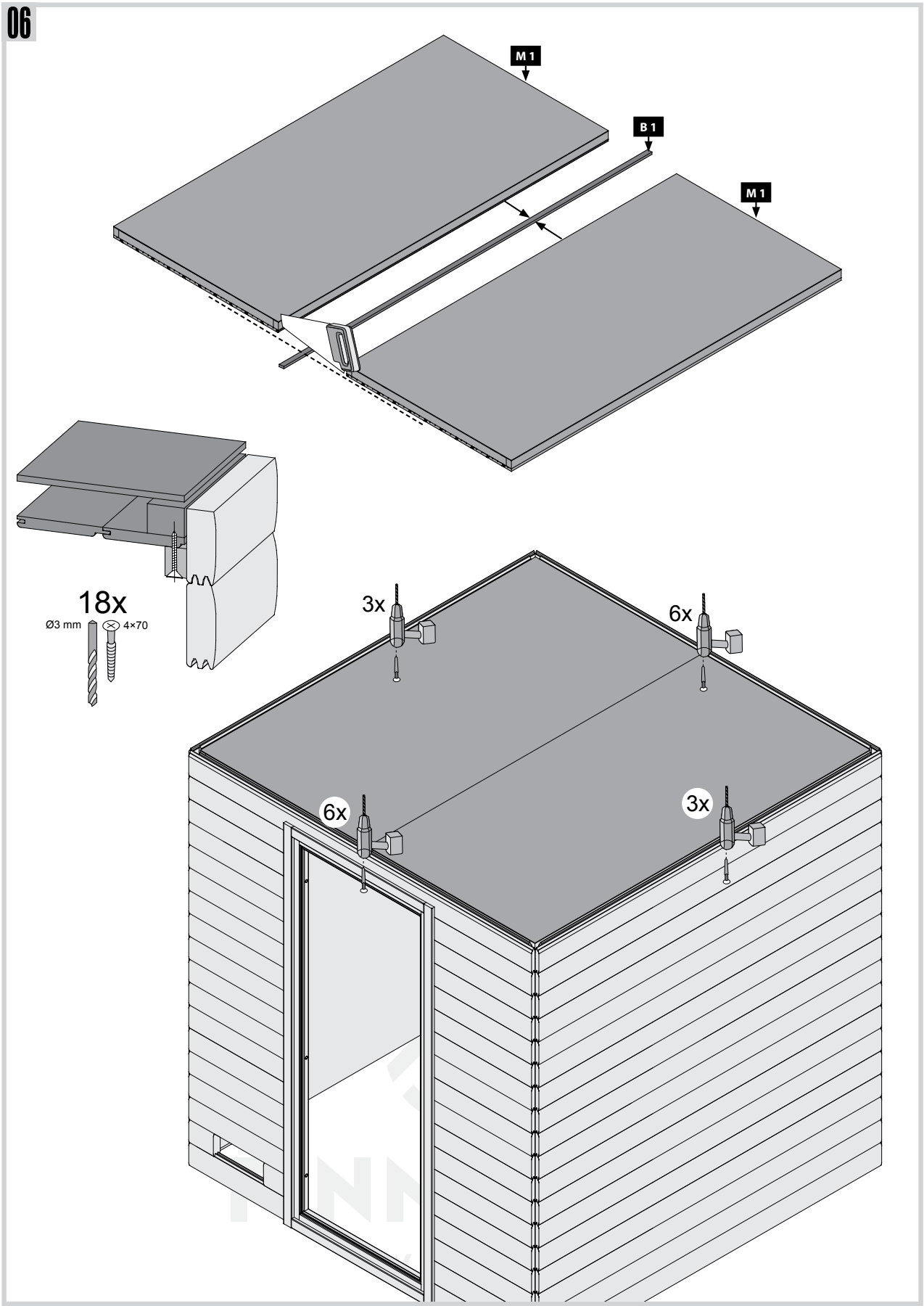

Aufbauanleitung
Artikel-Nr: 839010

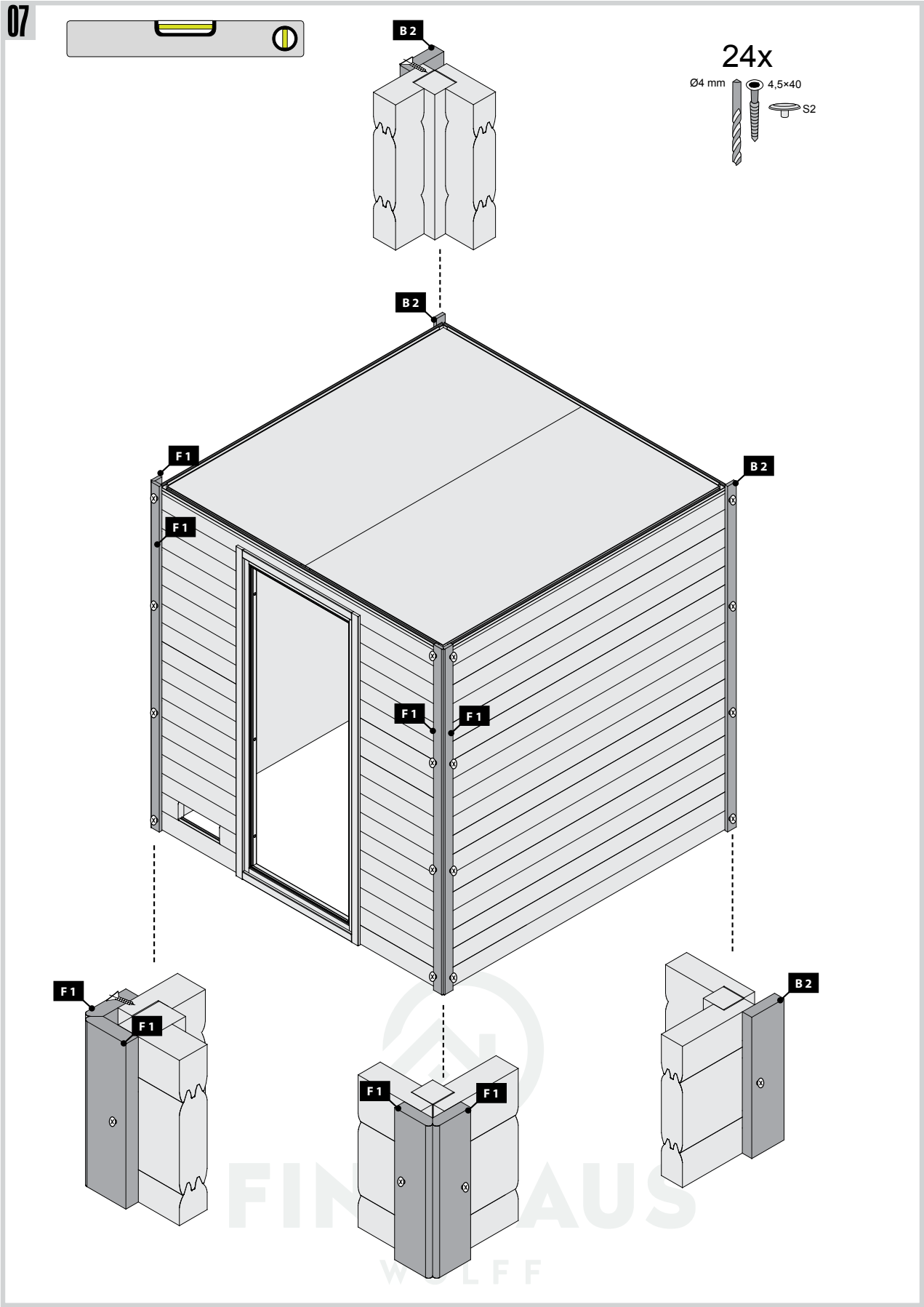

16.08.21 Technische Änderungen, Druckfehler und Irrtümer vorbehalten

Aufbauanleitung
Artikel-Nr: 839010

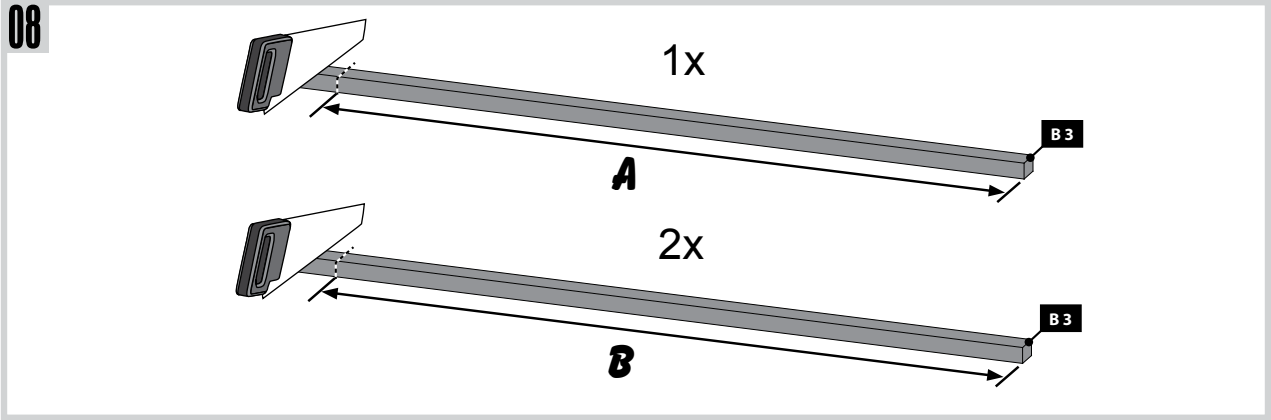

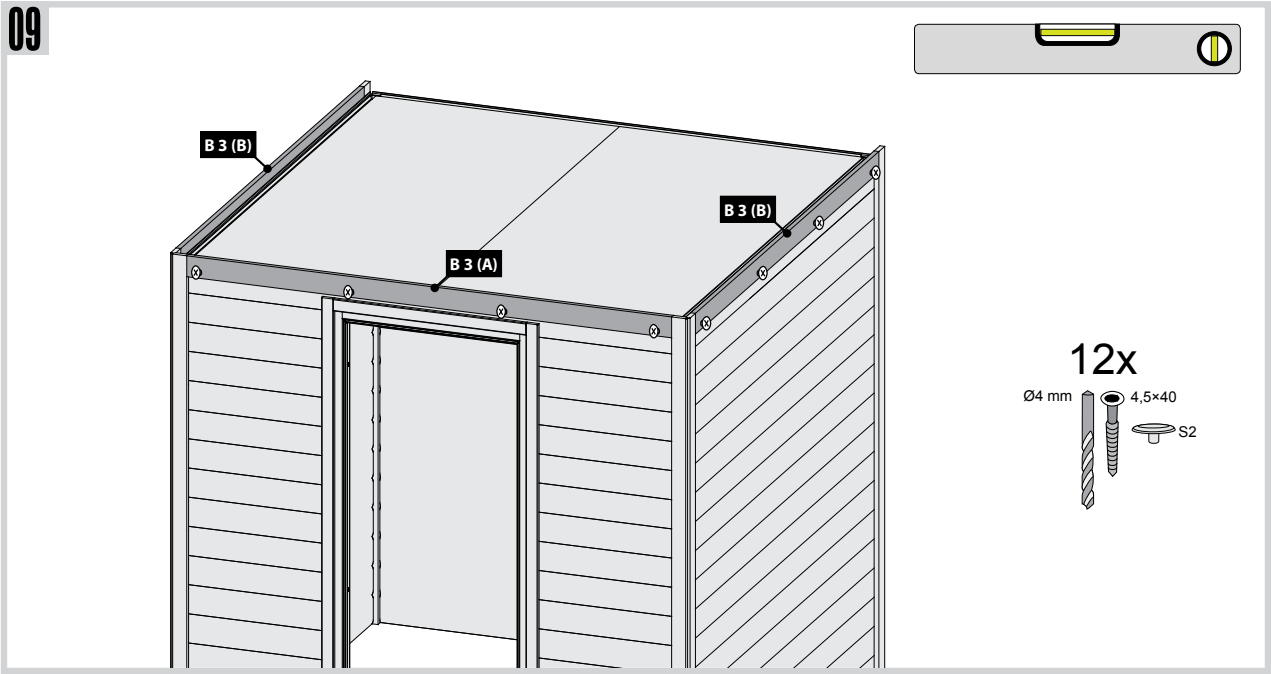

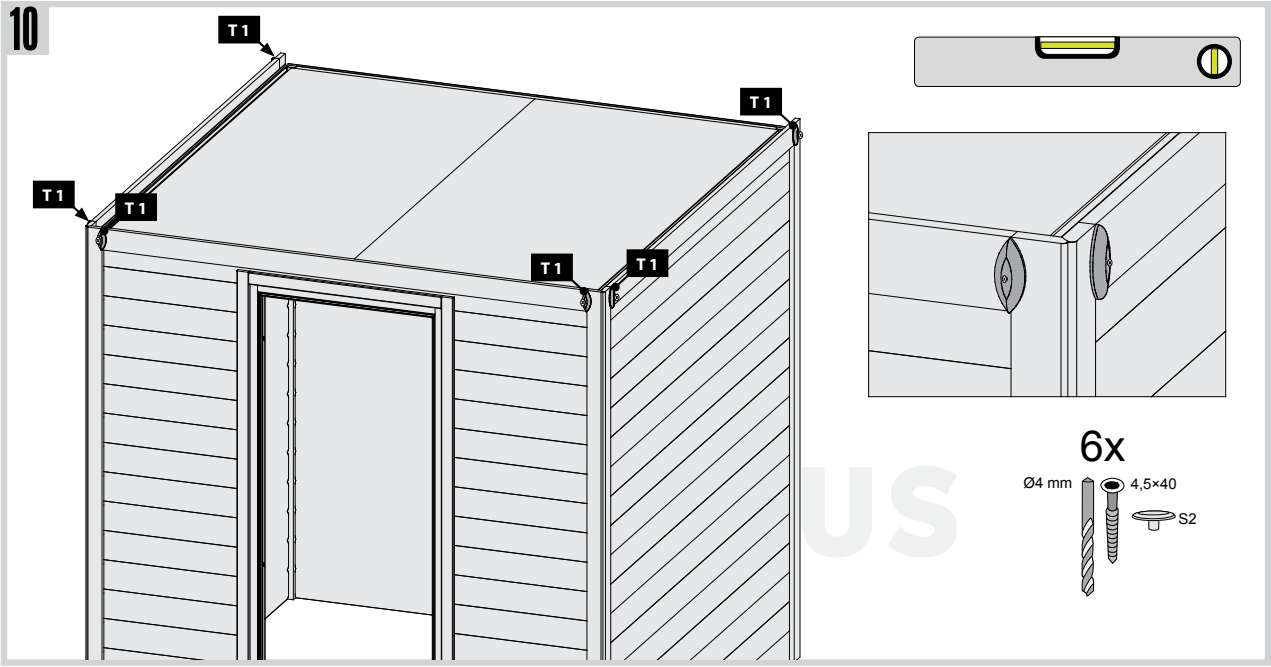

Aufbauanleitung
Artikel-Nr: 839010

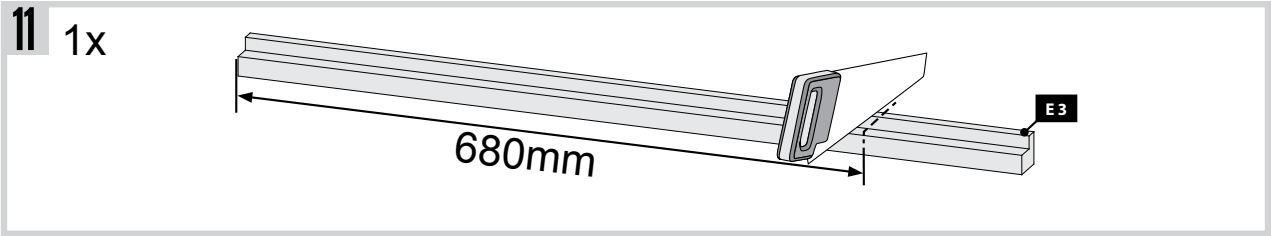

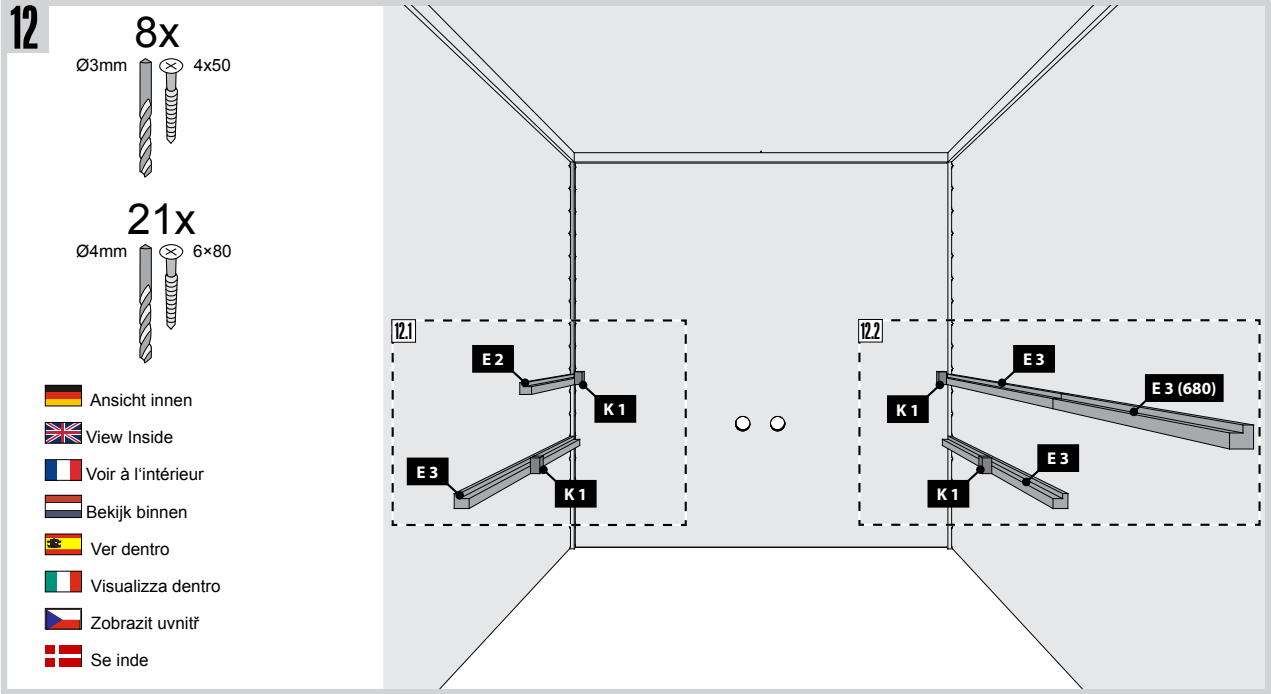

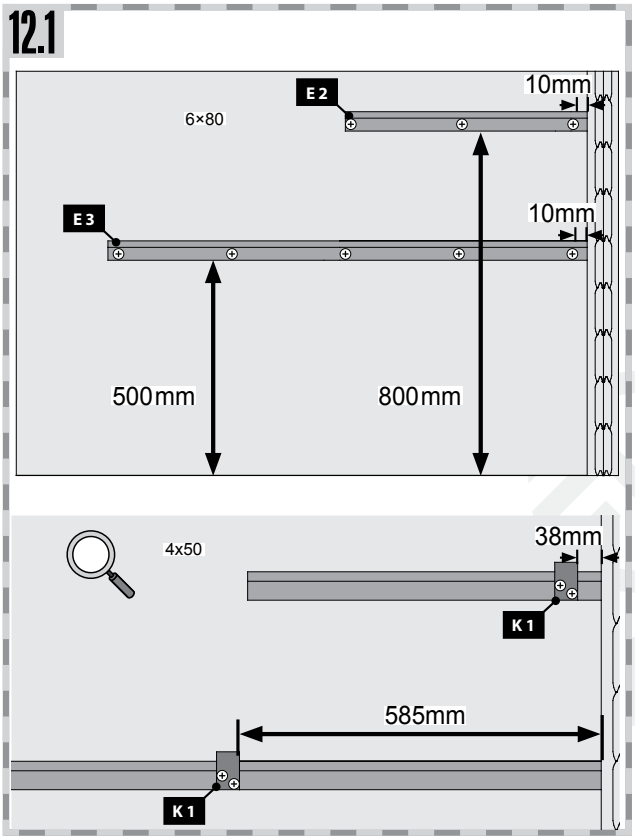

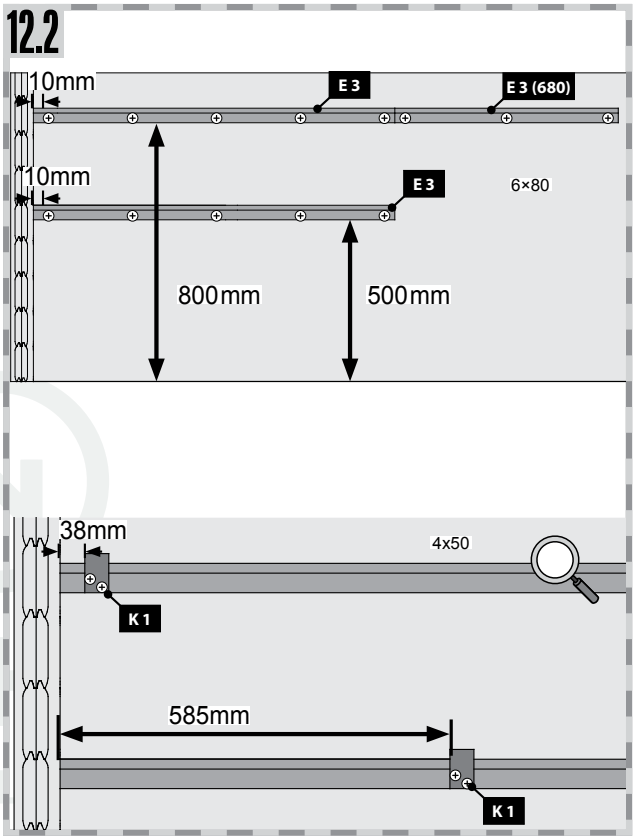

16.08.21 Technische Änderungen, Druckfehler und Irrtümer vorbehalten

Aufbauanleitung
Artikel-Nr: 839010

13 1x

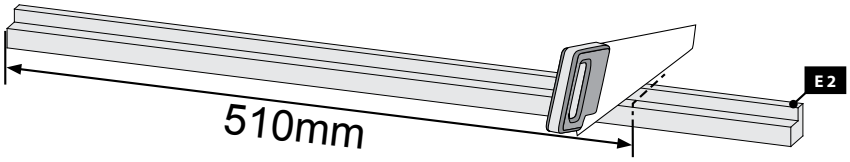

14

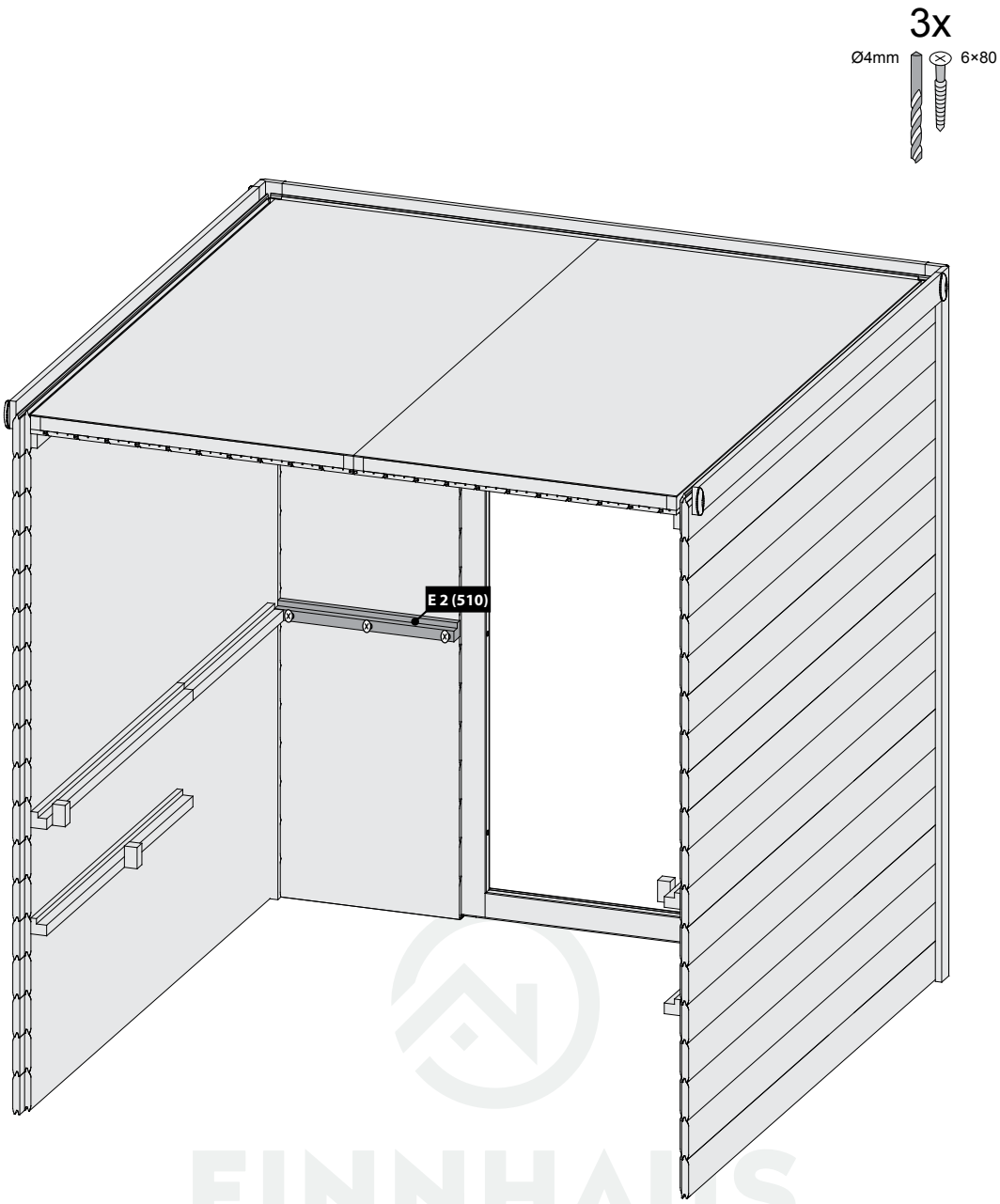

FINNHAUS
WOLFF

Aufbauanleitung
Artikel-Nr: 839010

15

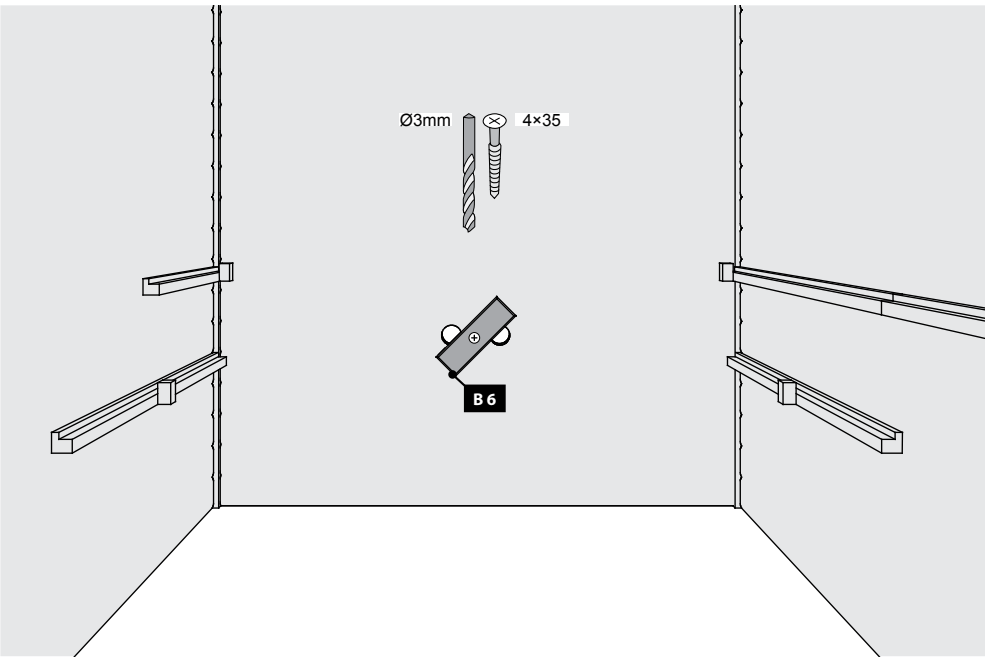

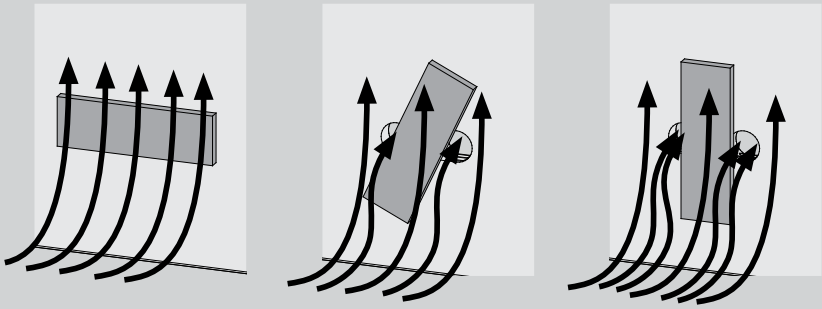

Hier ist die Funktionsweise des Brettes abgebildet. Regeln Sie damit die Abluft nach Ihren eigenen Wünschen.

Ceci représente le mode de fonctionnement de la planche. Avec elle, régulez l'écoulement de l'air selon vos désirs.

This figure shows the functional principle of the board. Regulate the exhaust air according to your own wishes.

Hier is de werking van het plankje afgebeeld. Regel daarmee de luchtafvoer naar eigen wens.

Aquí está representada la forma de funcionamiento de la tabla. Regule con ello el aire de salida según sus propios deseos.

Viene illustrato il principio di funzionamento della tavoletta di regolazione della ventilazione. Con essa si può regolare a piacere la ventilazione.

Zde je zobrazená funkce desky. Regulujte s ní odsávací vzduch dle Vašeho přání.

Sådan fungerer styret. Brug den til at regulere udstødningsluften efter dine egne ønsker.

FINNHAUS
WOLFF

Aufbauanleitung
Artikel-Nr: 839010

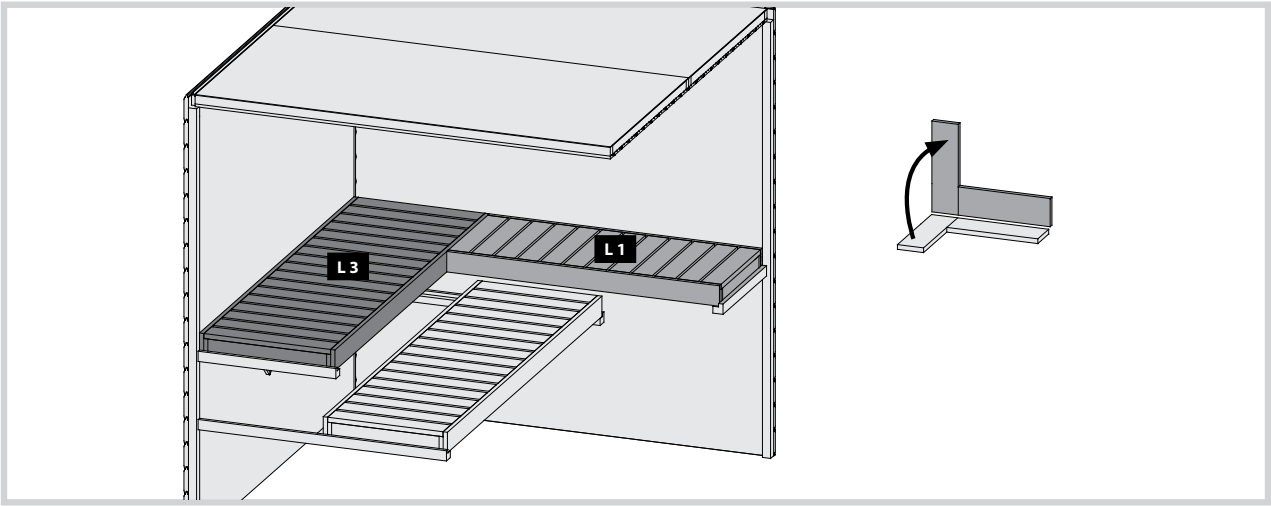

16

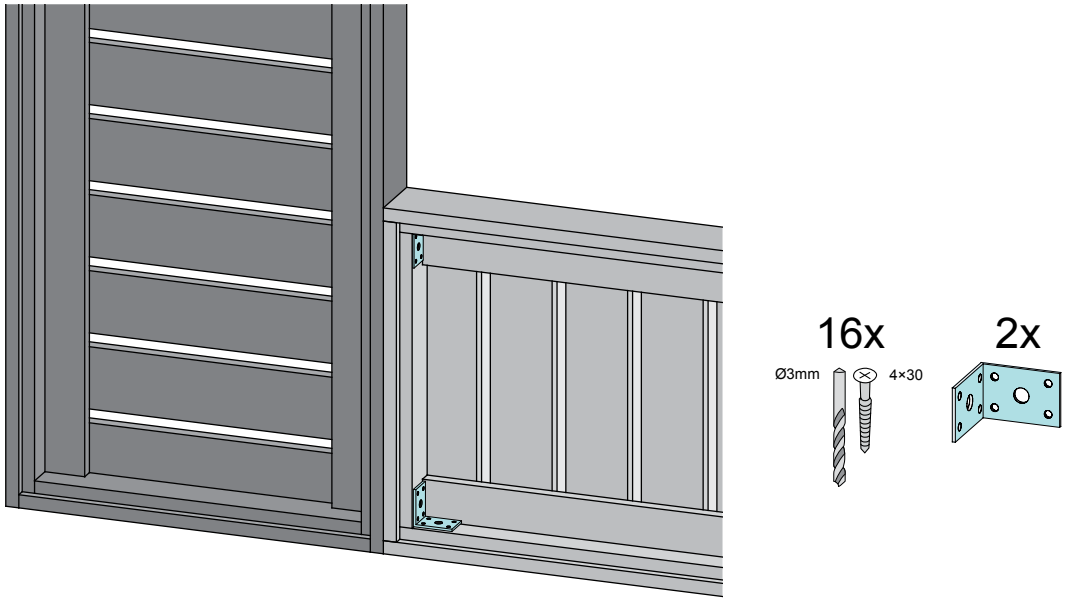

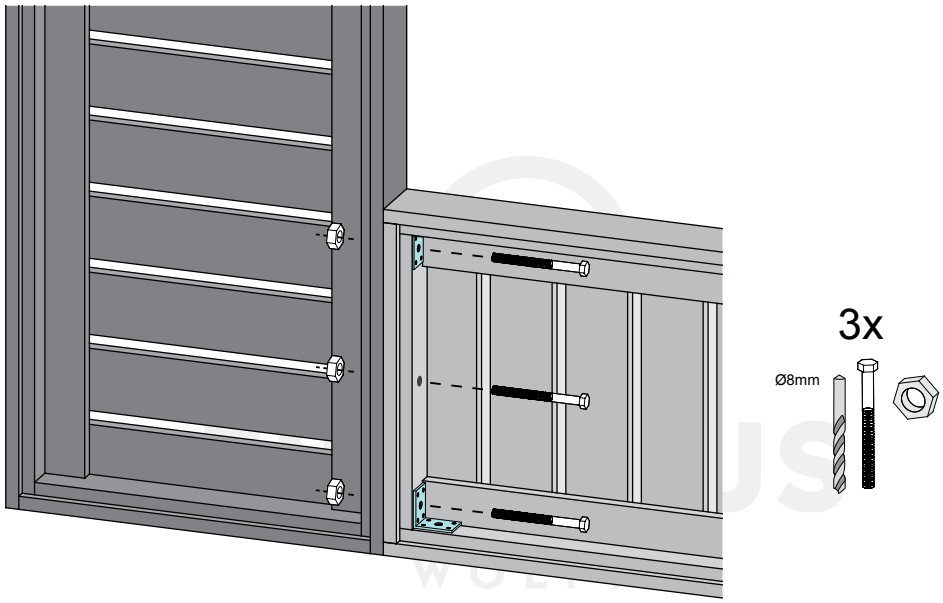

Aufbauanleitung
Artikel-Nr: 839010

17

18

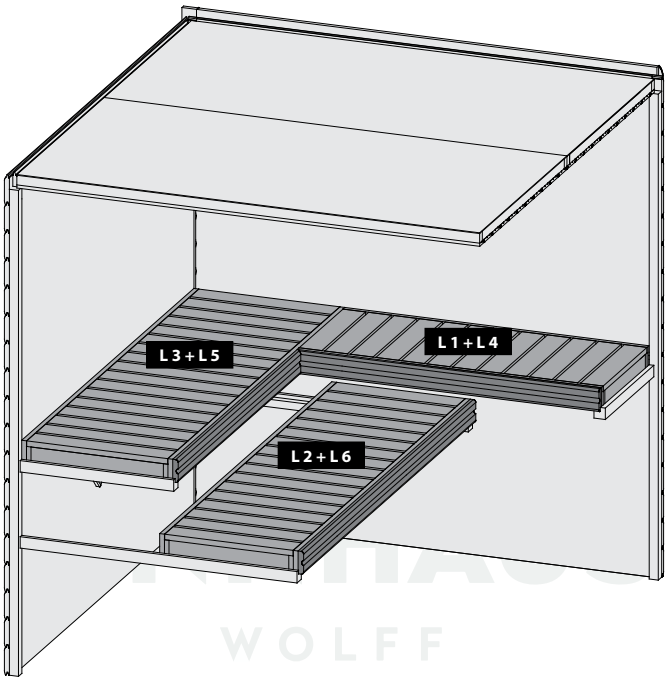

16.08.21 Technische Änderungen, Druckfehler und Irrtümer vorbehalten

Aufbauanleitung
Artikel-Nr: 839010

19

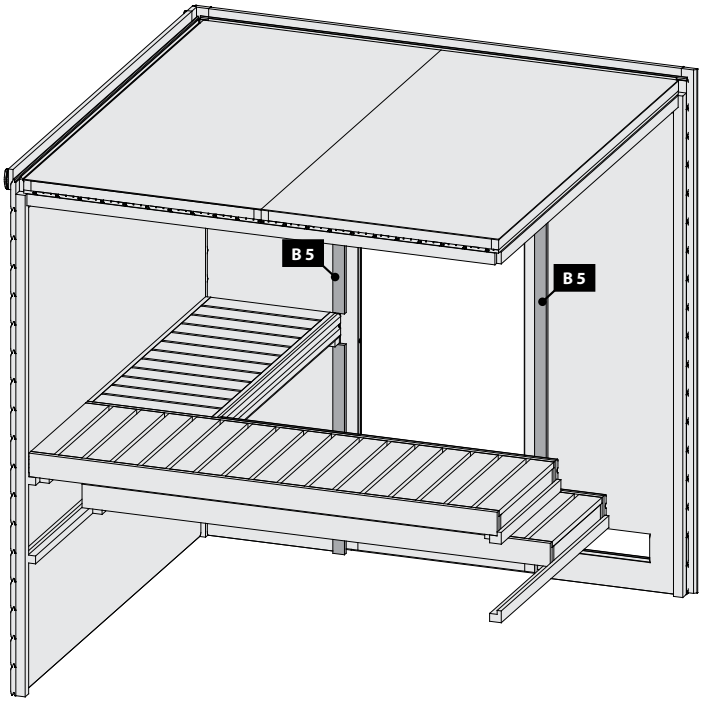

20 2x

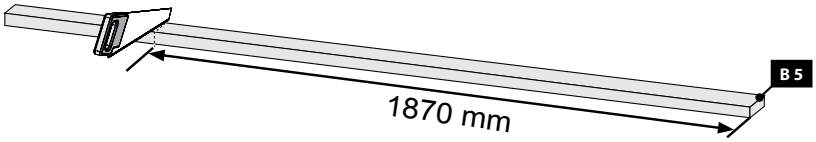

21

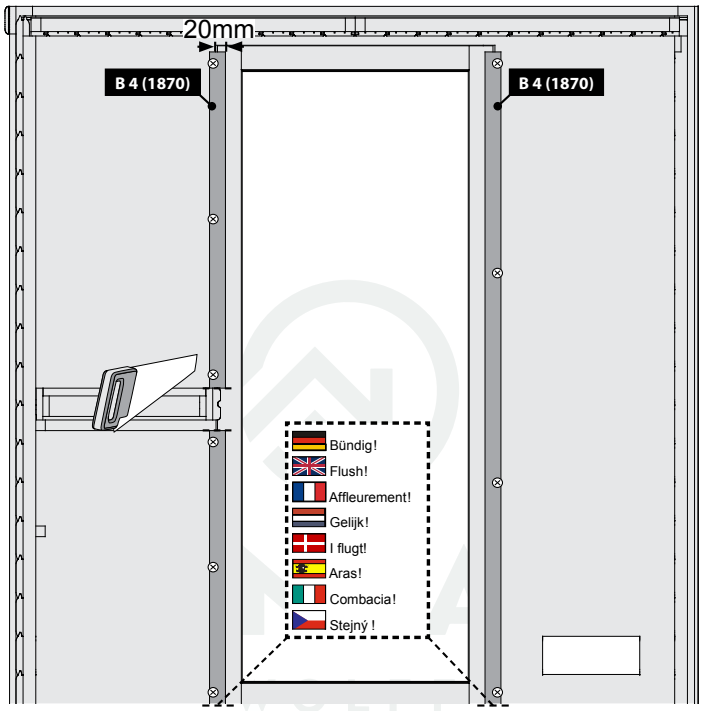

Ansicht innen
View Inside
Voir à l'intérieur
Bekijk binnen
Ver dentro
Visualizza dentro
Zobrazit uvnitř
Se inde

10x

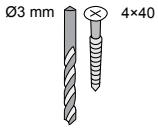

Aufbauanleitung
Artikel-Nr: 839010

22

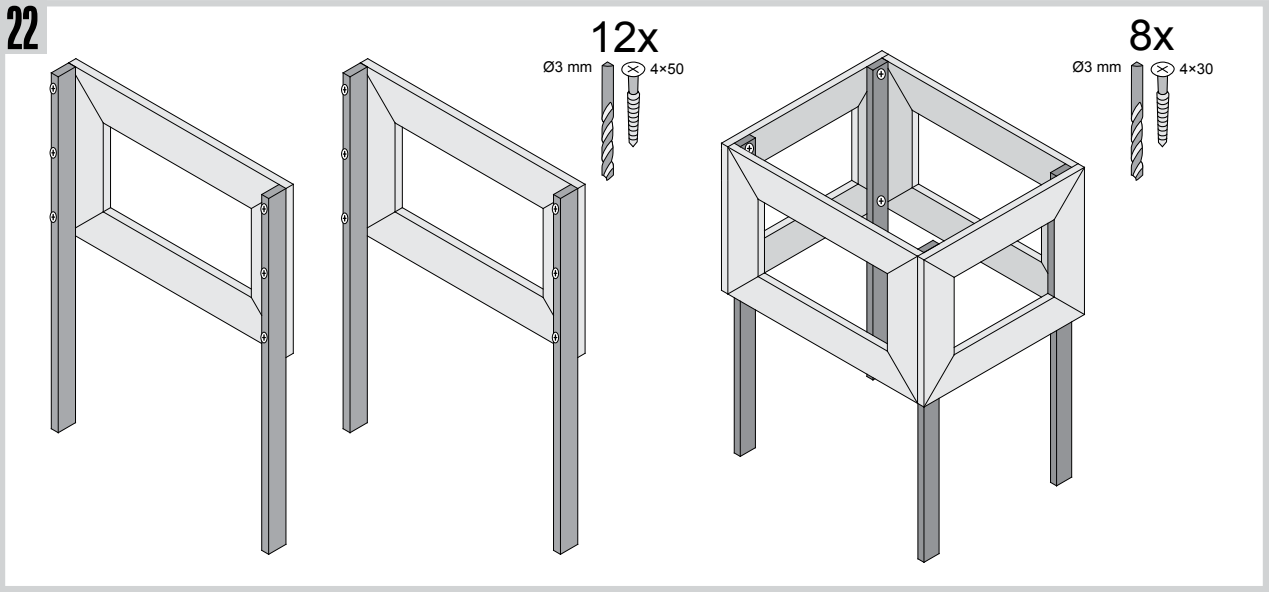

23 a

- Nur bei 9 kW-Ofen
- Seulement 9 kW chauffe
- Only 9 kW heater
- Slechts 9 kW heater
- Sólo calentador de 9 kW
- Solo riscaldamento 9 kW
- Pouze topné těleso 9 kW

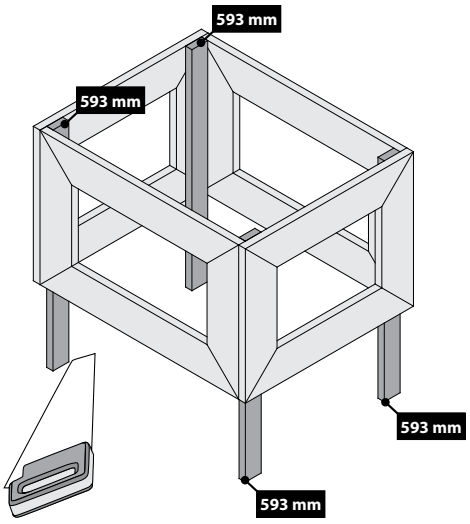

23 b

- Bei allen anderen Öfen
- Pour tous les autres fours
- For all other furnaces
- Voor alle andere ovens
- Para todos los otros hornos
- Per tutti gli altri tipi di forni
- U všech ostatních pecích

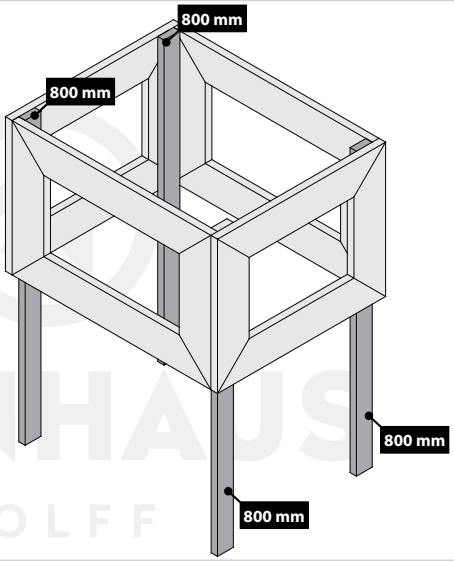

FINNHAUS
WOLFF

16.08.21 Technische Änderungen, Druckfehler und Irrtümer vorbehalten

Aufbauanleitung
Artikel-Nr: 839010

24

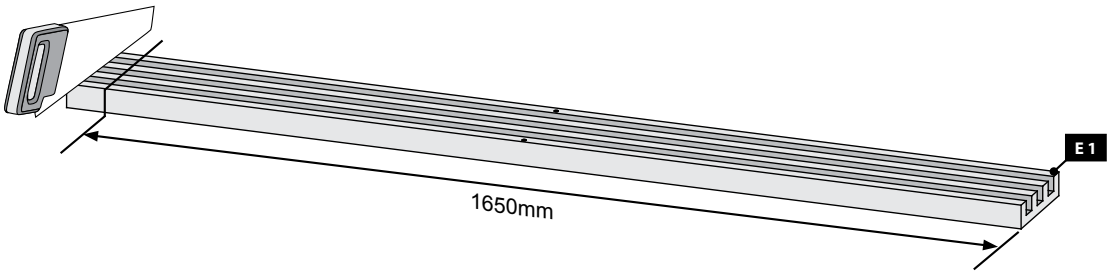

25

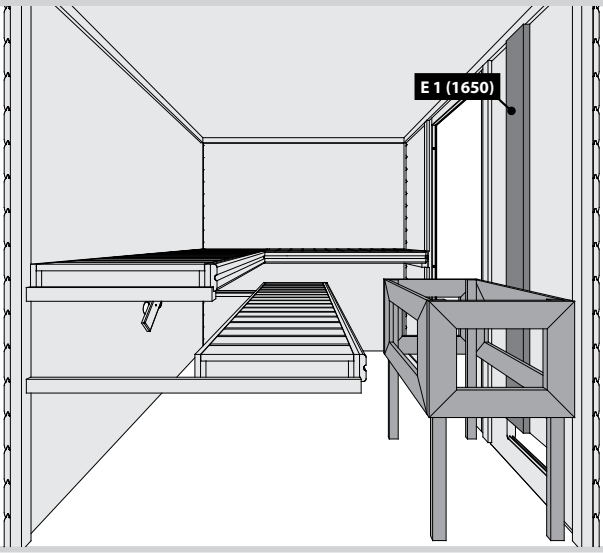

26

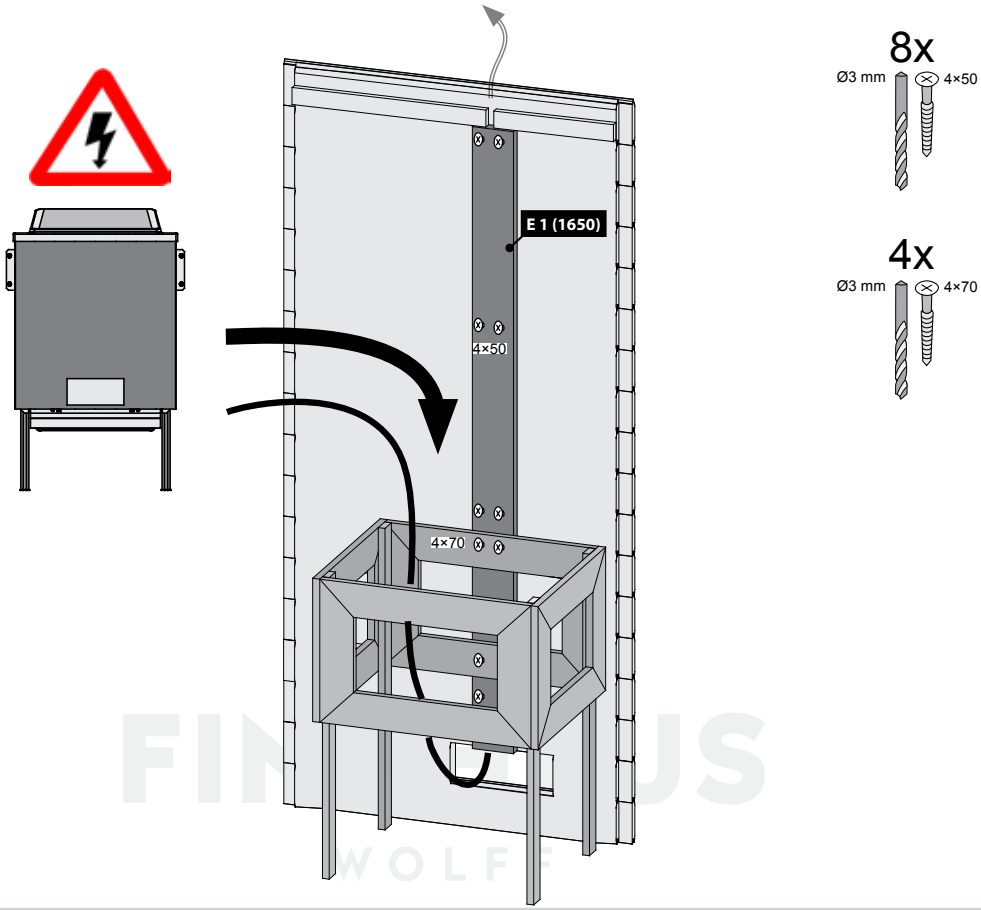

FINNTUS
WOLFF

Aufbauanleitung
Artikel-Nr: 839010

27

Ofenbefestigung
oven vaststelling
oven fixing
fixation four
fijación horno
fissaggio forno
upevňovací trouba

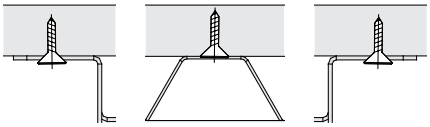

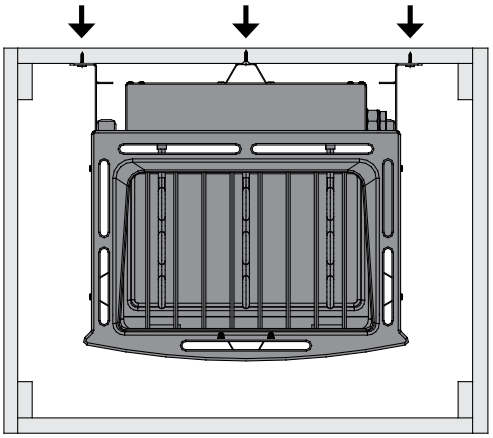

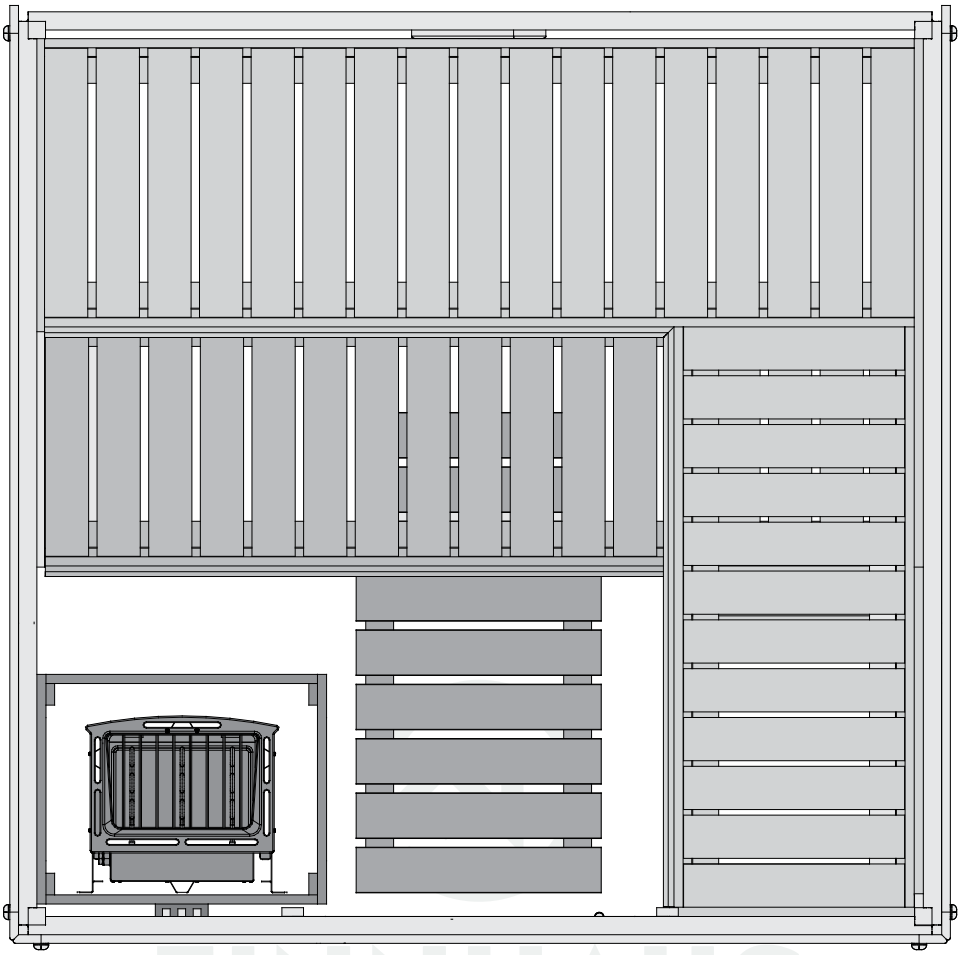

FINNHAUS
WOLFF

Aufbauanleitung
Artikel-Nr: 839010

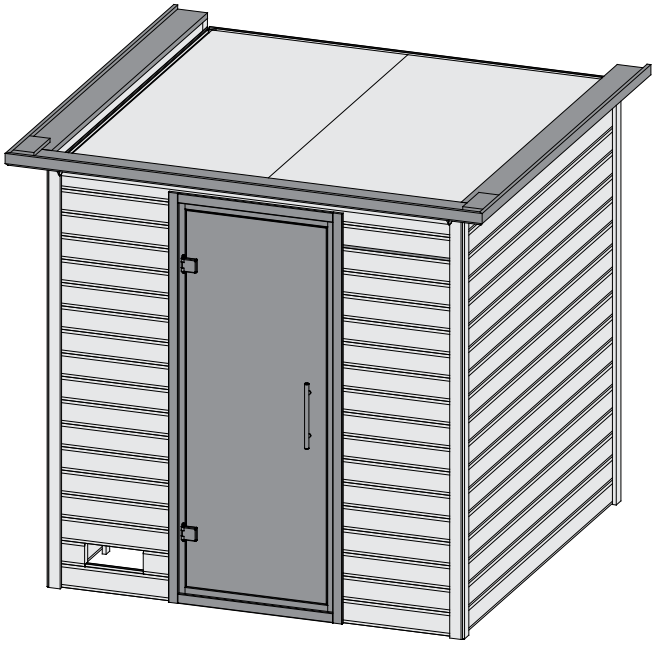

- Aufbauanleitung
- Building Instructions
- notice de montage
- montagehandleiding
- Montagevejledning
- Instrucciones de construcción
- Istruzioni per il montaggio
- Montážní návod

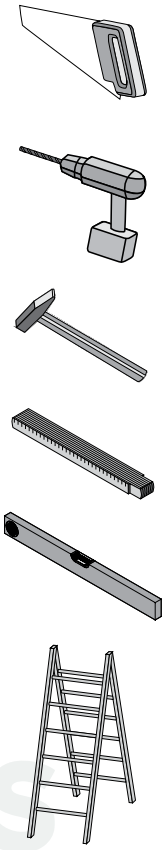

FINNHAUS
WOLFF

Aufbauanleitung
Artikel-Nr: 839010

01

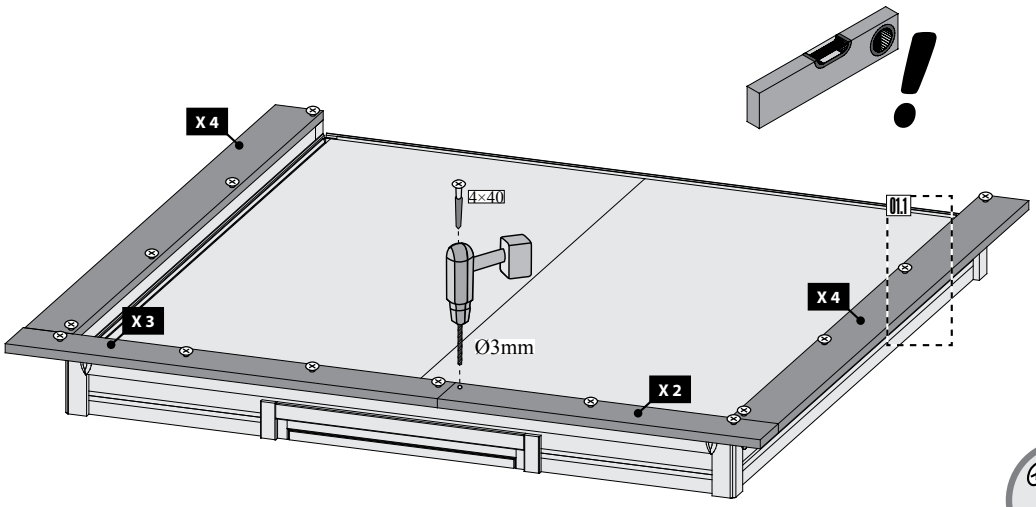

01.1

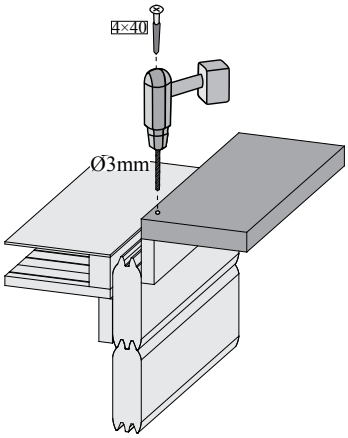

02.1

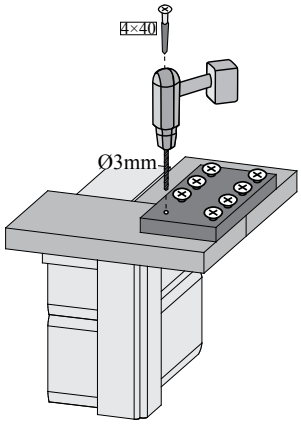

02

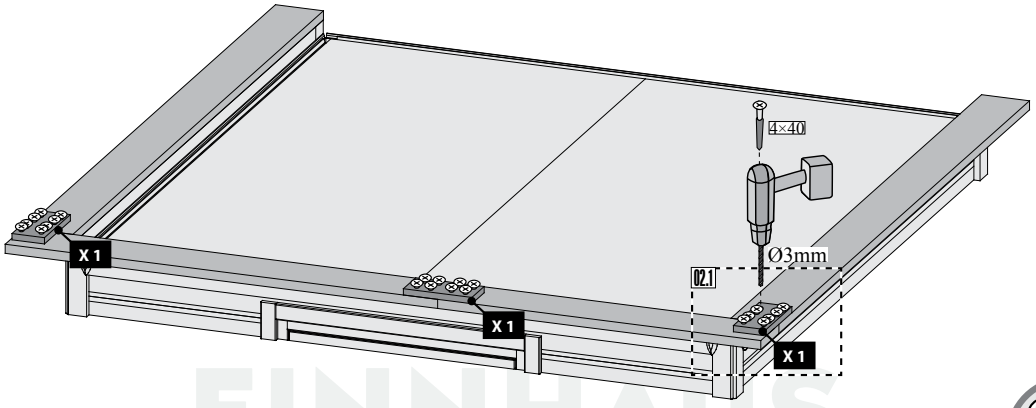

FINNHAUS
WOLFF

Aufbauanleitung
Artikel-Nr: 839010

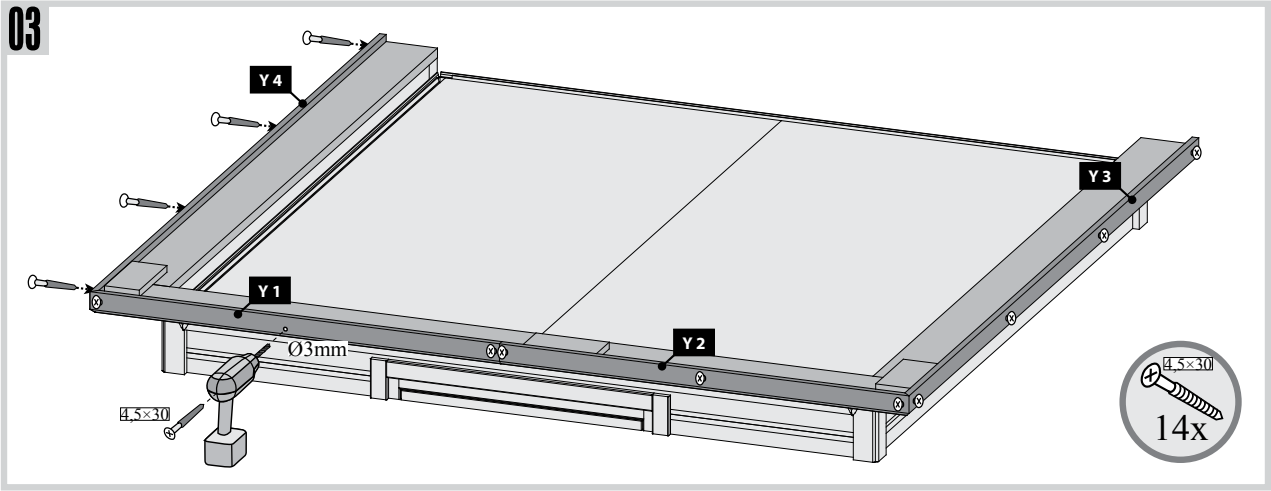

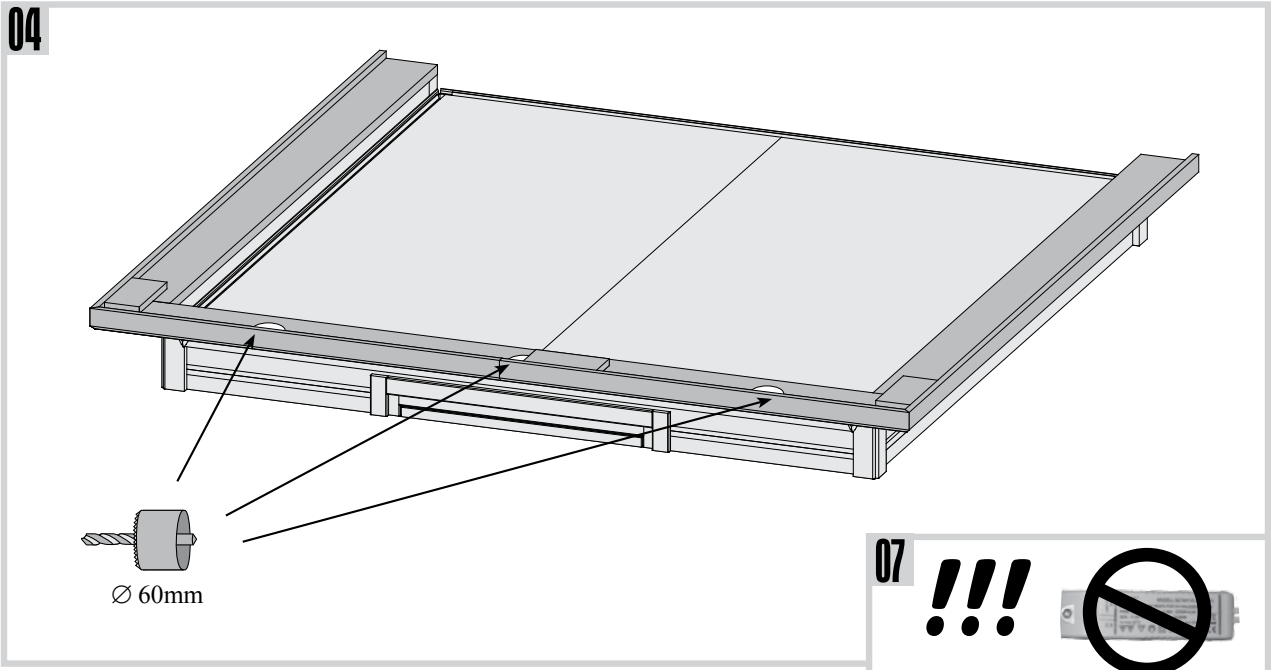

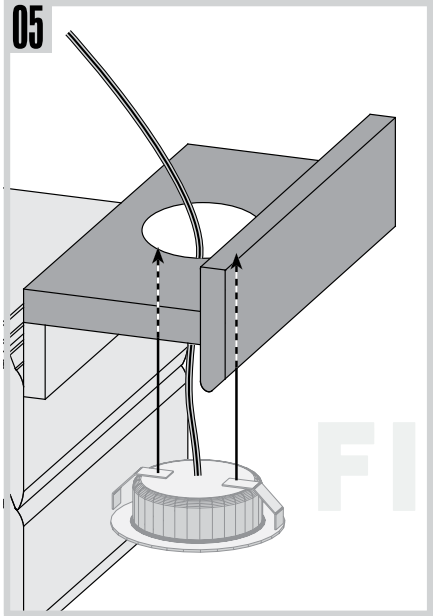

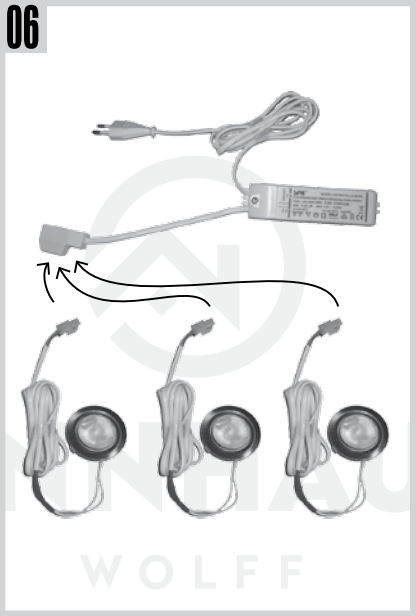

Aufbauanleitung
Artikel-Nr: 839010

Einbau Glastür
Installation of glass door
Montage porte en verre
Montage van de glazen deur
Installationsglasdør
Montaje de la puerta de cristal
Installazione portello di vetro
Sauna Instalace dveře

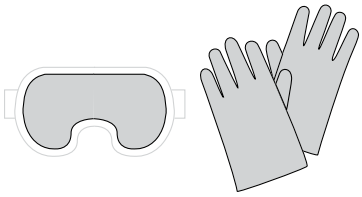

01

Saunatürglas in den Türrahmen legen
Put the door glass in the frame
Mettez le verre de la porte dans le cadre
Plaats het deurglas in het frame
Sæt dørglasset i rammen
Pon el vidrio de la puerta en el marco
Metti il vetro della porta nel telaio
Vložte sklo dveří do rámu

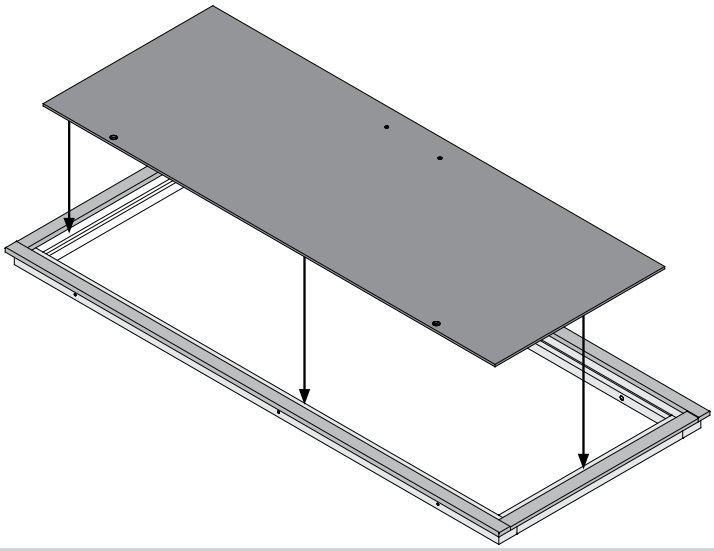

02

Saunatürglas in den Türrahmen ausrichten
Center the glass in the wooden frame
Bien aligner le verre à vitre
Lijn het glas uit in het deurframe
Juster saunaens dørglas i dørkarmen
Alinee el vidrio en el marco de la puerta
Allineare il vetro nel telaio della porta
Skleněná dvířka sauna v zárubně zarovnání

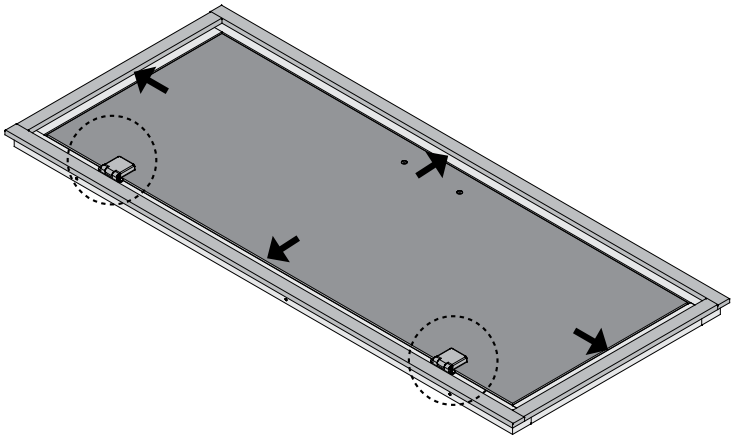

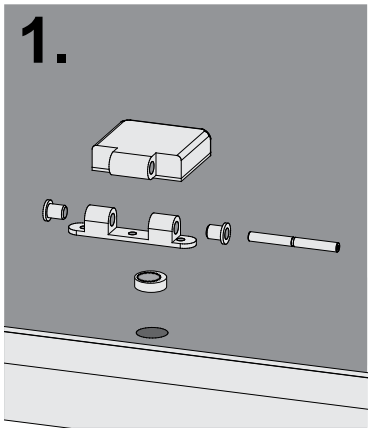

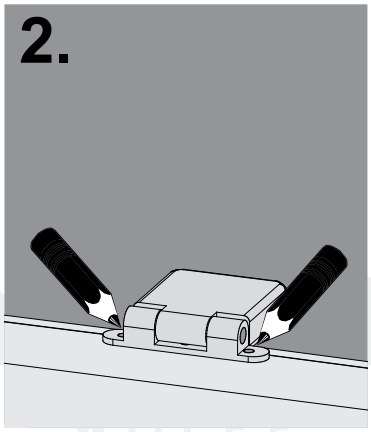

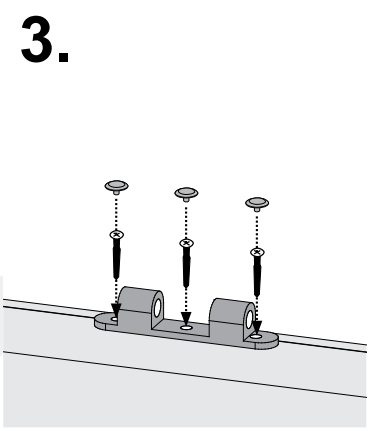

16.08.21 Technische Änderungen, Druckfehler und Irrtümer vorbehalten

Aufbauanleitung
Artikel-Nr: 839010

03

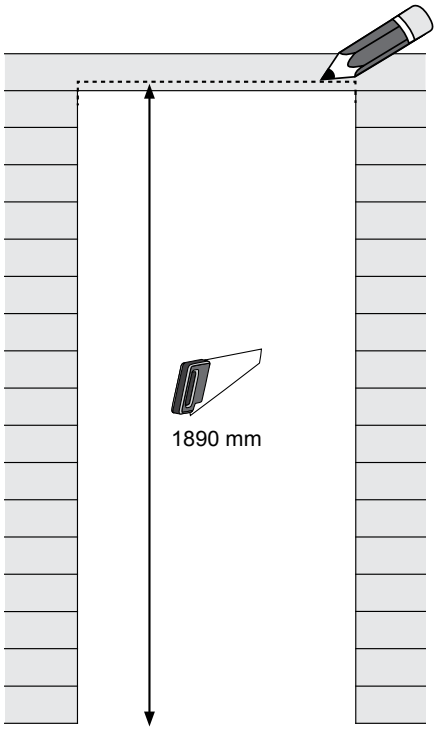

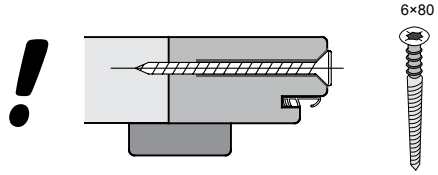

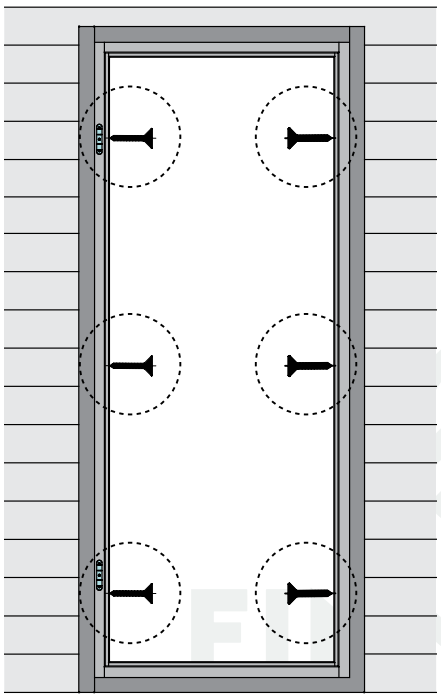

1.

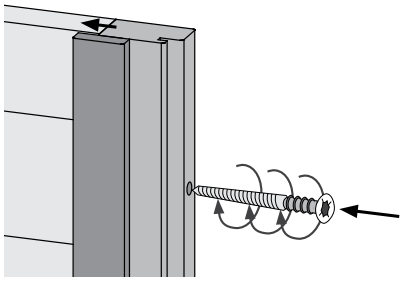

2.

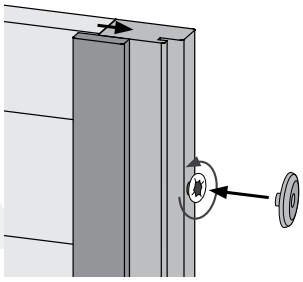

FINNHA
WOLFF

Aufbauanleitung
Artikel-Nr: 839010

Einbau Glastür

Installation of glass door

Montage porte en verre

Montage van de glazen deur

Installationsglasdør

Montaje de la puerta de cristal

Installazione portello di vetro

Sauna Instalace dveře

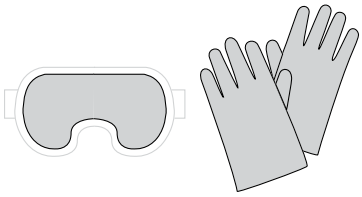

04

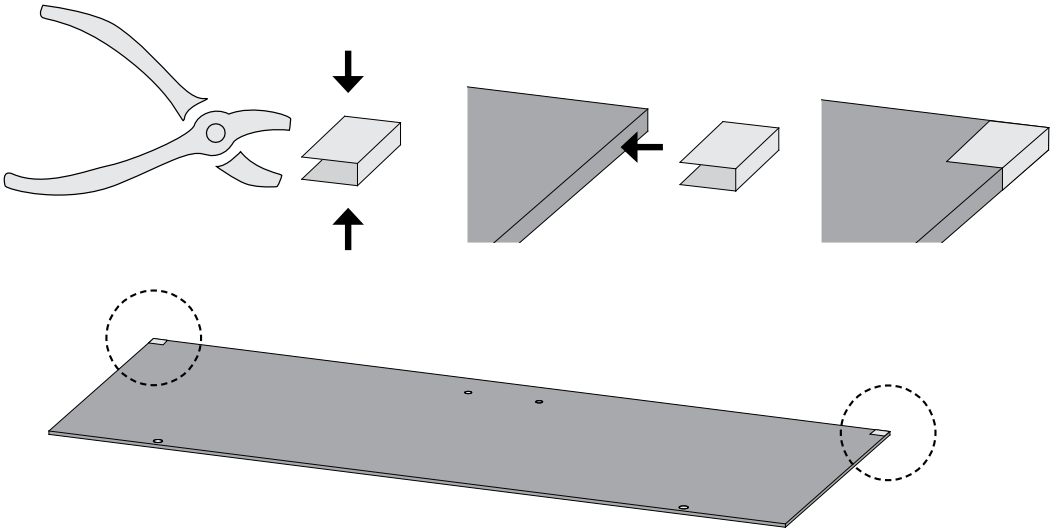

05

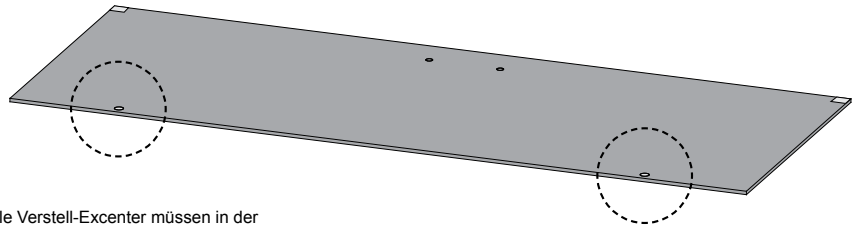

Alle Verstell-Excenter müssen in der Glasscheibe die gleiche Grundstellung haben

All adjustable eccentrics must have the same basic adjustment in the glass panel

Tous les excentreurs de positionnement doivent avoir la même position de base dans la vitre

Alle excentrische verstelelementen moeten in dezelfde stand in de glasplaat worden geplaatst

Alle justeringsexcentricer skal have samme grundlæggende position i glasruden

Todos los excéntricos regulables tienen que tener la misma posición base en la hoja de cristal

Tutti gli eccentrici di regolazione devono avere la stessa posizione base nella lastra di vetro

šechny nastavovací podivínů musí mít stejný základní polohy ve skle

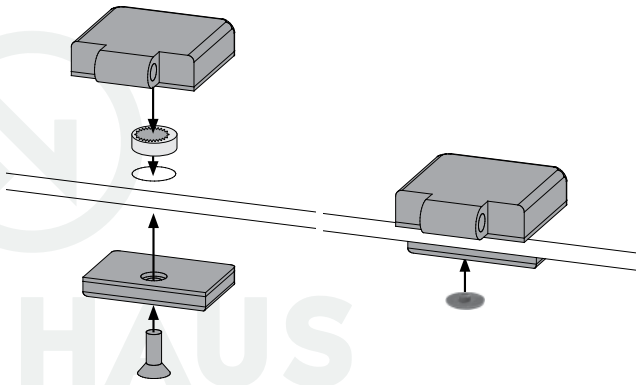

FINNHAUS WOLFF

16.08.21 Technische Änderungen, Druckfehler und Irrtümer vorbehalten

Aufbauanleitung
Artikel-Nr: 839010

Einbau Glastür
Installation of glass door
Montage porte en verre
Montage van de glazen deur
Installationsglasdør
Montaje de la puerta de cristal
Installazione portello di vetro
Sauna Instalace dveře

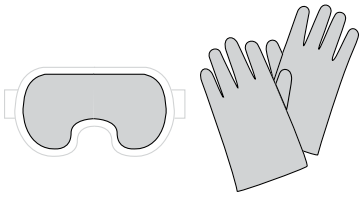

06

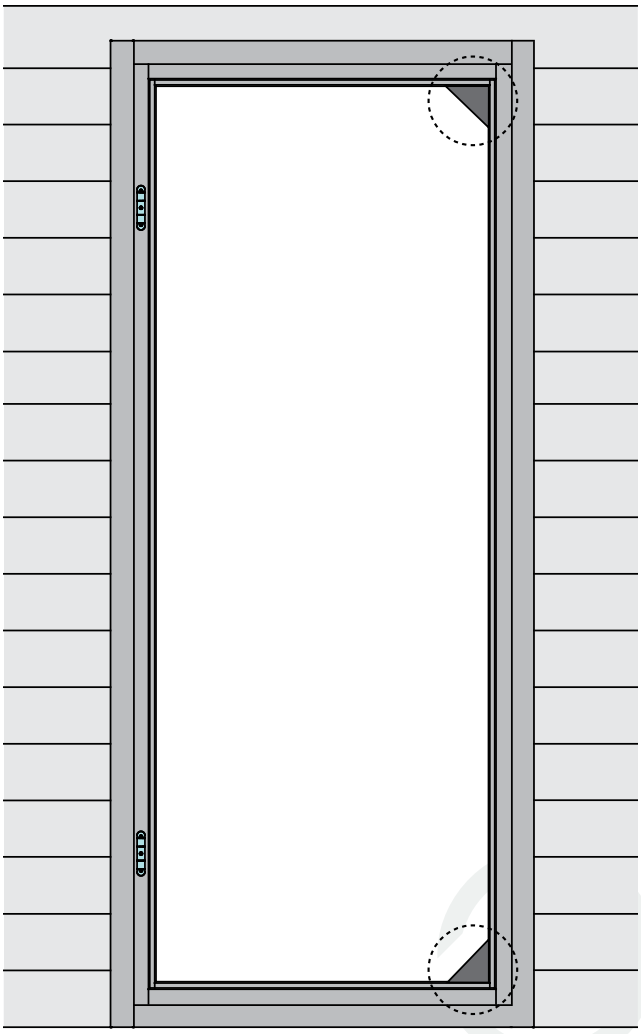

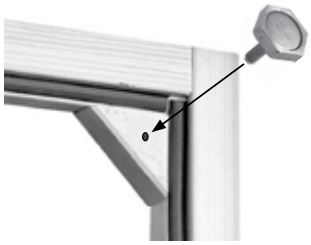

FINNHAUS
WOLFF

Aufbauanleitung
Artikel-Nr: 839010

Einbau Glastür

Installation of glass door

Montage porte en verre

Montage van de glazen deur

Installationsglasdør

Montaje de la puerta de cristal

Installazione portello di vetro

Sauna Instalace dveře

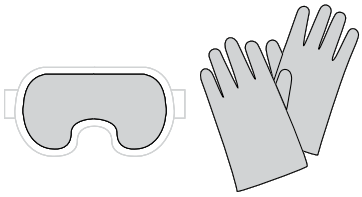

07

Alle Verstell-Excenter müssen in der Glasscheibe die gleiche Grundstellung haben

All adjustable eccentrics must have the same basic adjustment in the glass panel

Tous les excentreurs de positionnement doivent avoir la même position de base dans la vitre

Alle excentrische verstelelementen moeten in dezelfde stand in de glasplaat worden geplaatst

Alle justeringsexcentricer skal have samme grundlæggende position i glasruden

Todos los excéntricos regulables tienen que tener la misma posición base en la hoja de cristal

Tutti gli eccentrici di regolazione devono avere la stessa posizione base nella lastra di vetro

šechny nastavovací podivínů musí mít stejný základní polohy ve skle

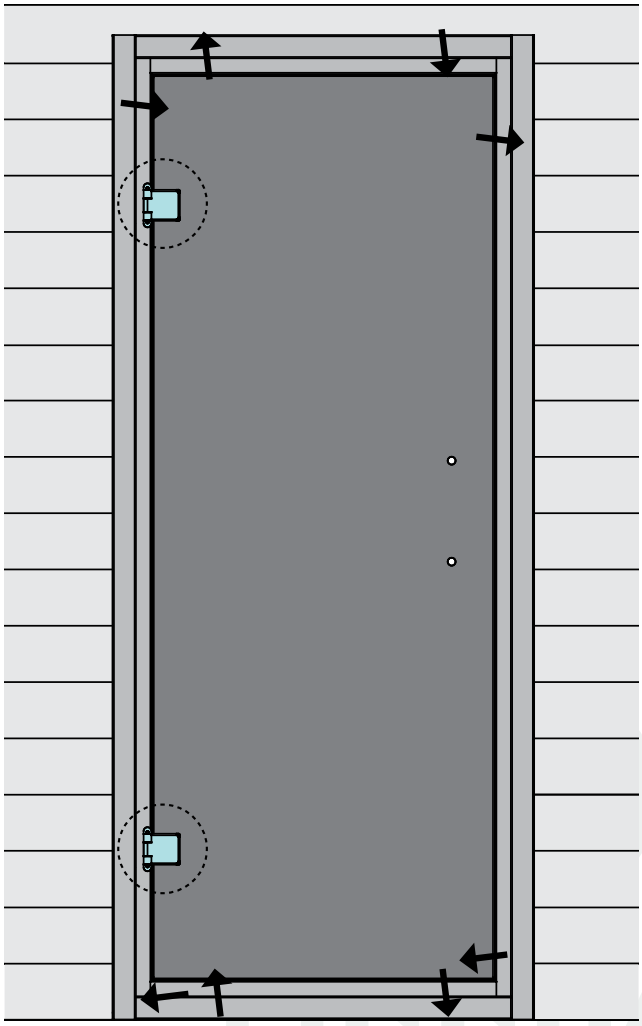

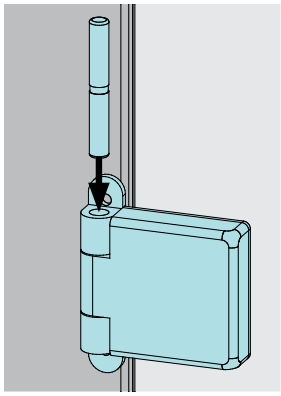

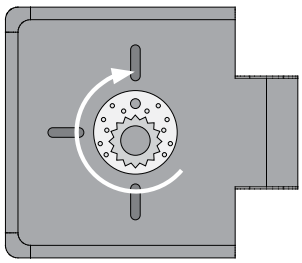

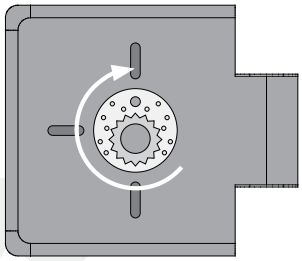

WOLFF

Aufbauanleitung
Artikel-Nr: 839010

08

Außen: Metall
Outside: metal
Extérieur: métal
Buiten: metaal
Exterior: metal
Esterno: metallo
Venku: kov

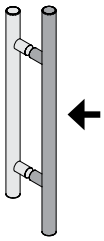

Innen: Holz
Inside: wood
Intérieur: bois
Binnen: wood
Interior: madera
Interno: legno
Uvnitř: dřevo

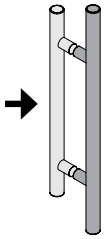

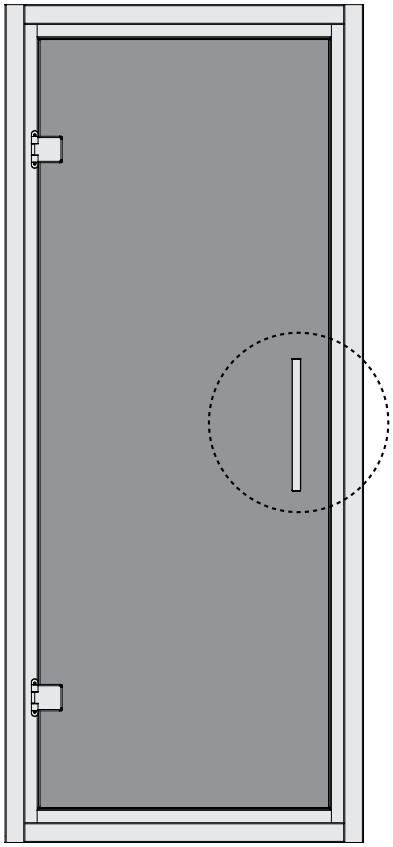

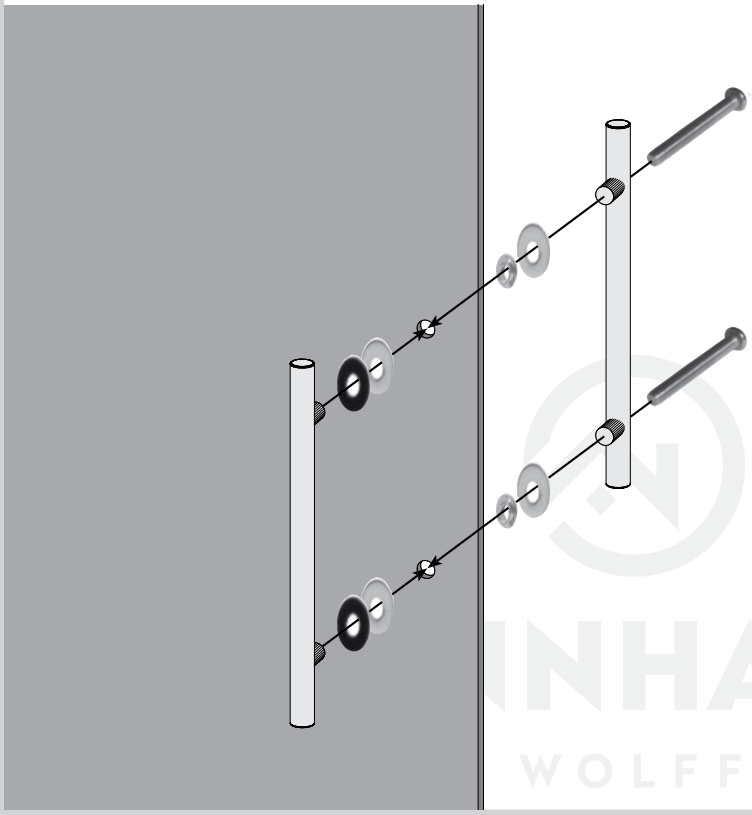

INHAUS
WOLFF

Aufbauanleitung
Artikel-Nr: 839010

Installation TÜV-Schild
Installation TÜV Shield
Installation TÜV Shield
Installatie TÜV Shield
Installazione TÜV Shield
Instalación TÜV Escudo
Instalace TÜV Shield
Namestitev TÜV tablice

01

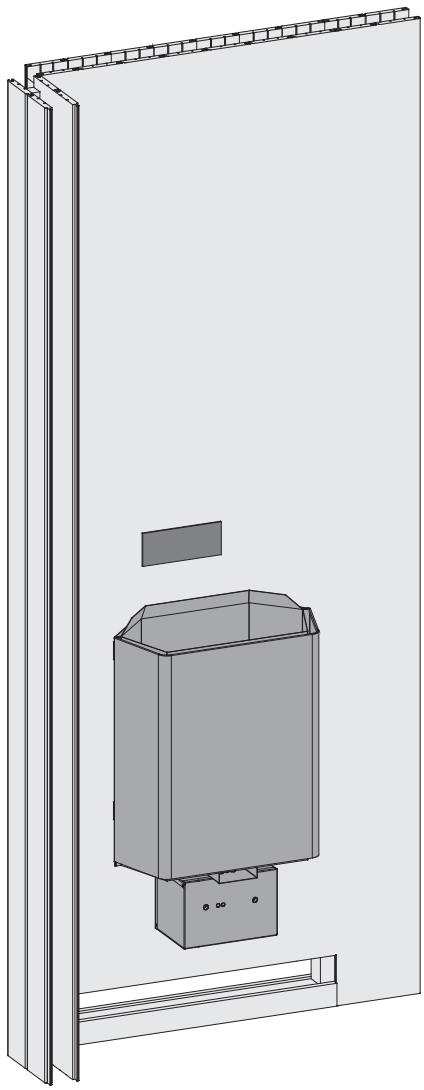

02

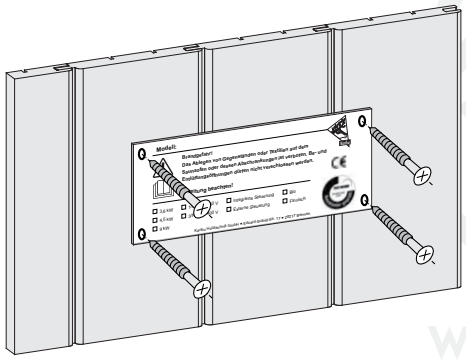

!!!

Entfernen Sie die Schutzfolie vom beiliegenden TÜV-Schild.Lassen Sie den Saunaofen von einem zugelassenen Elektrofachmann anschließen. Dieser markiert den installierten Ofen auf dem TÜV-Schild. Bringen Sie das TÜV-Schild an einer gut sichtbaren Stelle über dem Ofen an.

Remove the protective film from the accompanying Participate Schild.Lassen connecting the heater by a licensed electrician. This marks the installed furnace on the TÜV sign. Attach the TÜV sign at a conspicuous place on the stove.

Retirez le film protecteur de l'accompagnant Participer Schild.Lassen raccorder l'appareil par un électricien agréé. Ceci marque le four installé sur le signe TÜV. Fixer le signe de TÜV à un endroit bien en vue sur le poêle.

Verwijder de beschermfolie van de begeleidende Deelnemen Schild.Lassen het aansluiten van de kachel, door een erkende elektricien. Dit markeert de geïnstalleerde oven op het TÜV teken. Bevestig de TÜV teken op een opvallende plaats op het fornuis.

Rimuovere la pellicola protettiva dal accompagna Partecipa Schild.Lassen collegando il riscaldatore da un elettricista qualificato. Questo segna il forno installato sul segno TÜV. Fissare il segno TÜV in un luogo ben visibile sulla stufa.

Retire la película protectora de la Schild.Lassen acompaña Participar conectar el calentador por un electricista autorizado. Esto marca el horno instalado en el signo TÜV. Coloque el cartel de TÜV en un lugar visible en la estufa.

Odstraňte ochrannou fólii z doprovodného Hlavní Schild.Lassen připojení ohřívače licencovaným elektrikář. Toto označí Instalovaný pec na znamení TÜV. Připevněte znamení TÜV na dobře viditelném místě na sporáku.

S priložene tablice odstranite zaščitno folijo. Peč savne naj prikluči usposobljeno osebje, ki inštalirano peč označi na TÜV tablici. Tablico namestite na vidno mesto peči.

!!!

HAUS WOLFF

Serviceleitfaden

Sie, oder Ihr Kunde haben eine Beanstandung

Wir legen großen Wert auf die Qualität unserer Produkte. Sollte es dennoch einmal zu Beanstandungen kommen, bitten wir Sie, die nachfolgend aufgeführten Schritte zu beachten, um uns bei einer reibungslosen Abwicklung der Reklamation zu unterstützen.

Die bei Anlieferung erkennbaren Beschädigungen bitte immer per **Fotonachweis** erfassen und auf dem Frachtbrief / Lieferschein vom Anlieferungsfahrer dokumentieren lassen.

Kommt beim Öffnen des Paketes beschädigte Ware zum Vorschein, bitte immer **Fotonachweise** erstellen und auf der **Teileliste** kenntlich machen, damit wir Ihnen das richtige Ersatzteil zusenden können.

Bitte anhand der **Teileliste** gegebenenfalls Fehlteile vermerken und per Mail zusenden.

Eine Beanstandung bitte **immer schriftlich per Mail** mit folgenden Angaben Ihres Kunden anmelden:

- ✓ Auftrags- oder Lieferschein- oder Rechnungsnummer der Firma Finnhaus Wolff
- ✓ Haustyp
- ✓ Hauskontrollnummer (angebracht an der Verpackung oder in den Schriftstücken, die dem Paket beiliegen)
- ✓ Bildmaterial und Teileliste mit der Kennzeichnung von Fehlteilen oder beschädigten Teilen

Wir stehen Ihnen für alle Fragen gerne zu Verfügung, und bedanken uns für Ihre Mithilfe.

Kundendienst - Mail: kundendienst@finnhaus.de

© 01.2021 FINNHAUS WOLFF

Finnhaus-Vertrieb M. Wolff GmbH · Wiebusch 50 · 59581 Warstein-Belecke · Tel: 0 29 02/97 47-0 · Fax: 0 29 02/97 47-11 · www.finnhaus.de

FINNHAUS
WOLFF

Beanstandungsformular

Kundendienst
E-Mail kundendienst@finnhaus.de

Allgemeine Daten

Bitte füllen Sie das Formular aus! (Bitte immer mit Fotonachweis)

Hauskontrollnummer _____

Haustyp / Modell _____

Datum der Anlieferung _____

Datum der Beanstandung _____

Name des Händlers _____

Ist das Haus von Finnhaus-Monteuren aufgebaut worden? Ja ☐ Nein ☐

Wenn nicht, durch wen wurde das Haus aufgebaut?

Name _____

Straße / Nr. _____

PLZ / Ort _____

Telefonnummer / Handy _____

Wichtig

- Beschädigung eindeutige Fotos erstellen
- Fehlteile in der originalen Teile- / Stückliste mit Mengenangabe vermerken
- Ohne diesen Vordruck kann eine Beanstandung nicht bearbeitet/ anerkannt werden

Beanstandungsgrund

@ 07.2021 Finnhaus-Vertrieb M. Wolff GmbH